MANET-Winkelverbinder

DORMA

29.140

Winkelverbindung 90°
Glas an Wand - Art. Nr. 29.140

Winkel bis 135° möglich
für 8-12 mm Glas

Winkelangaben und Glasmaße nach
Bestell- und Konstruktionshandbuch

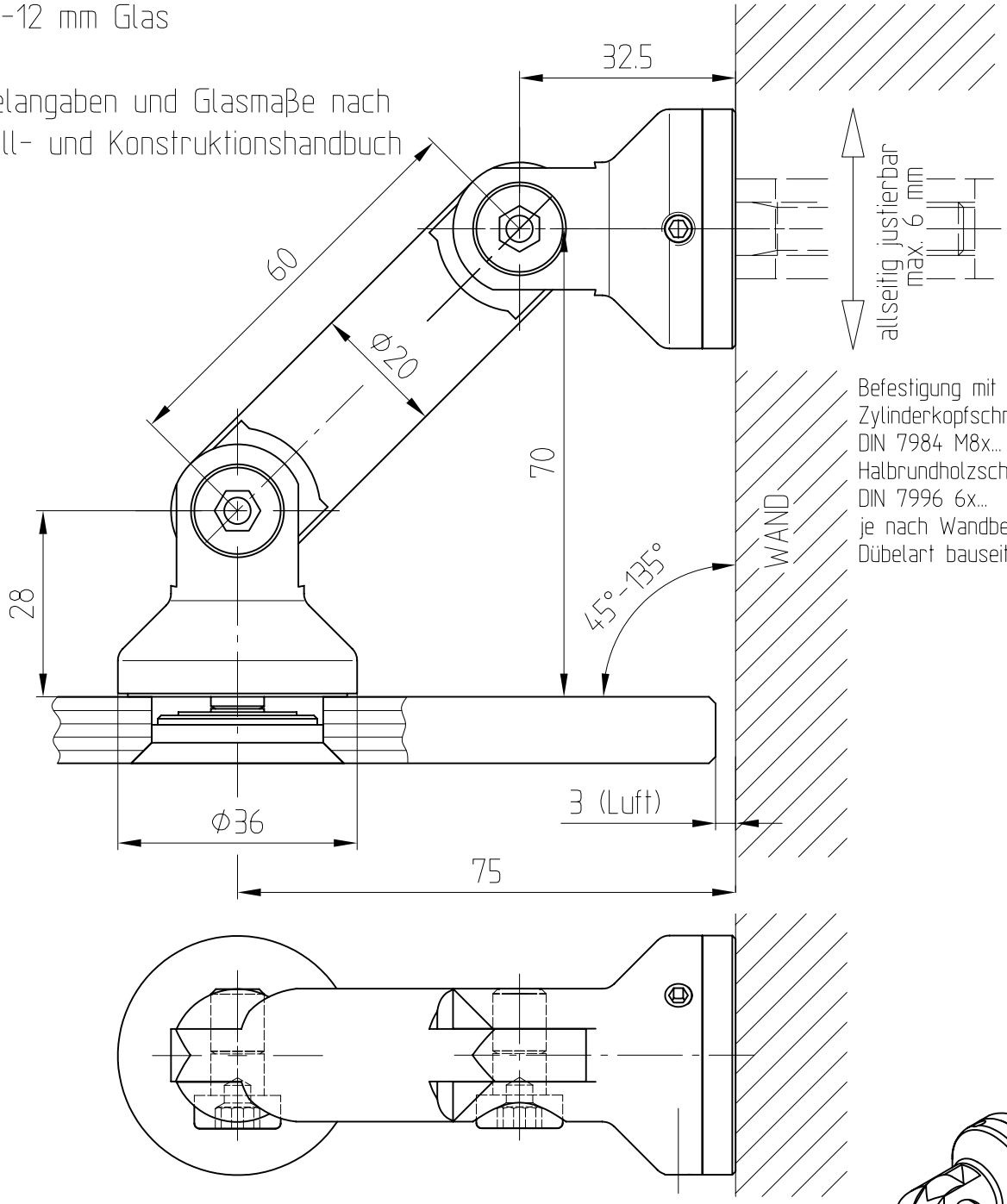

Detail Senkbohrung

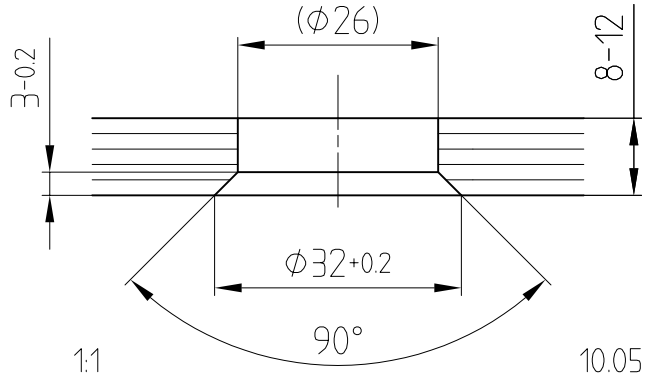

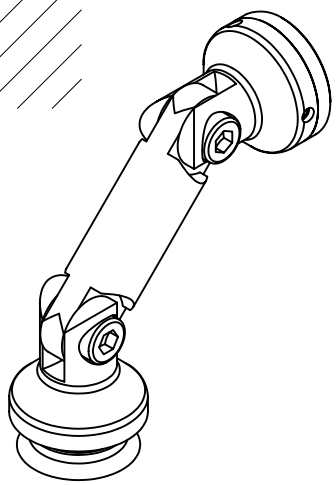

F:\DATEN\Detail\29\29-022A.DWG

1:1

10.05

29-022A