I	Tuerfluegel
OFF	Oberkante Fertigfussboden
LW	Durchgangsweite
LH	Durchgangshoehe
H	Anlagenhoehe
	Hinweise
X	Laut DIN 18650 und Bau- und Pruefgrundsetzen fuer autom. Tueren darf dieses Mass nur 4 - 8 mm betragen
	Alle dreistelligen Profilnummern beginnen mit "325".
	Gebogene Scheiben richtungsgleich setzen.

Achtung ! Ausruestung der Tueranlage mit Sicherheitseinrichtungen nach jeweiliger Risikobewertung gemaeß DIN 18650 Teil 1 + 2 .

Standard / FST-2D		Gewicht	
2 Teleskopflügel		2 Teleskopflügel	
Standard	LW 800-2400	Standard	2 x 75 kg
FST-2D	LW 1000-2400	FST-2D	2 x 75 kg
B min. = 1,5 x LW + 122			

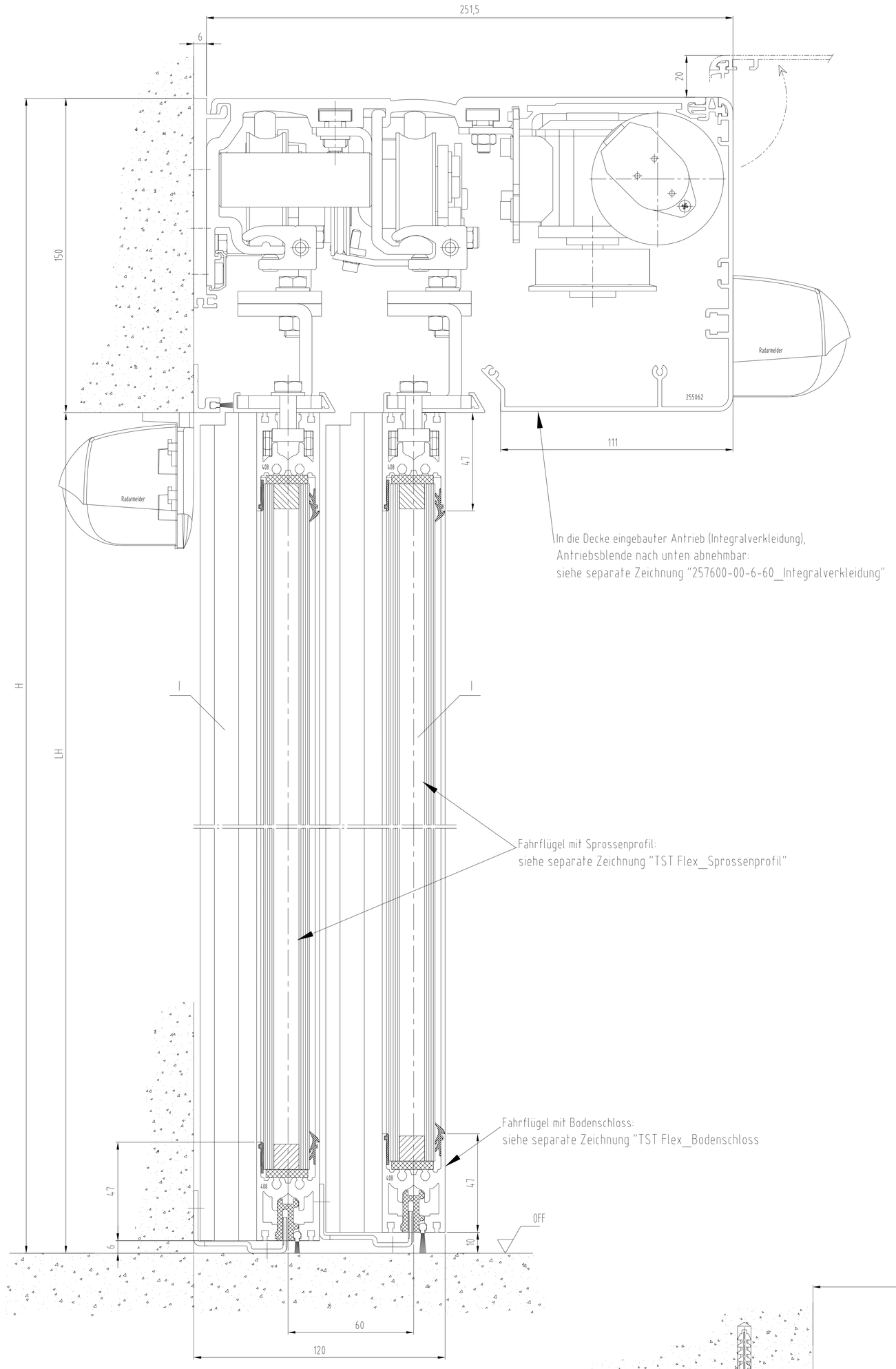

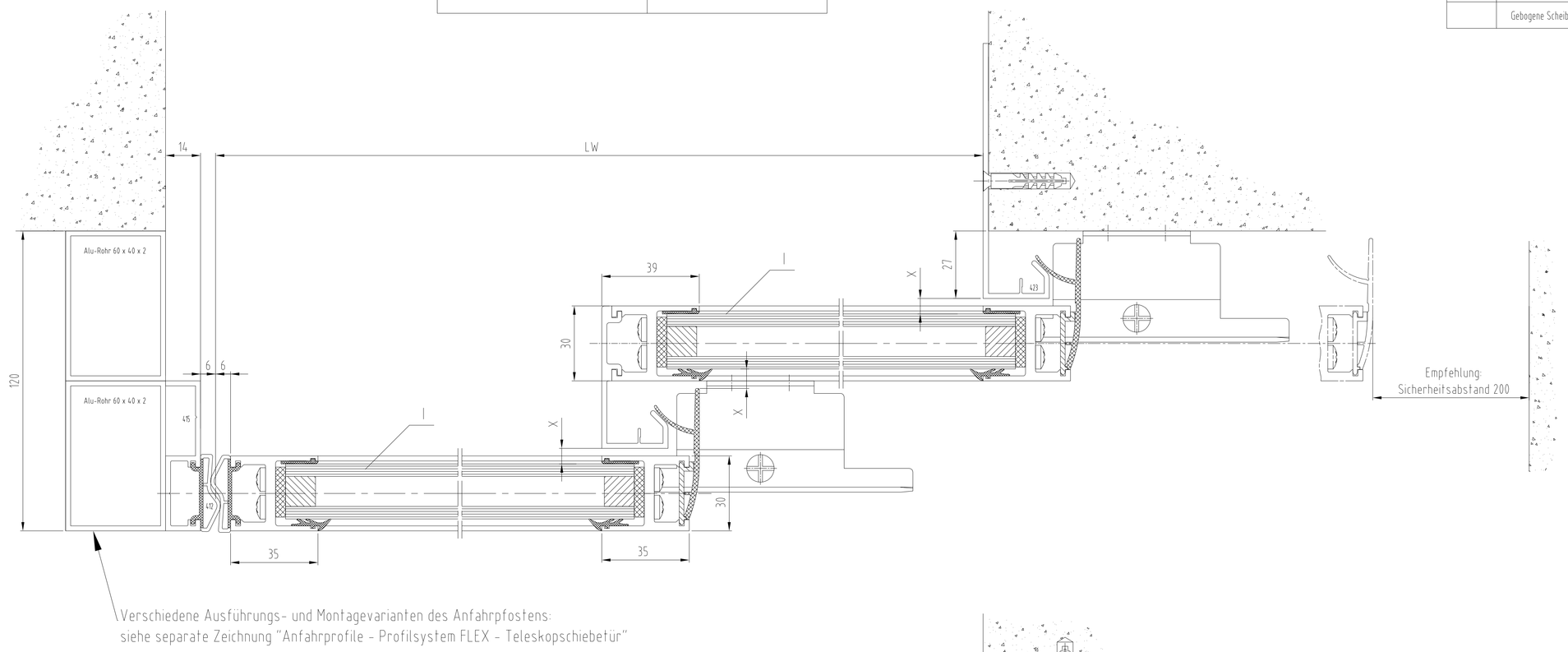

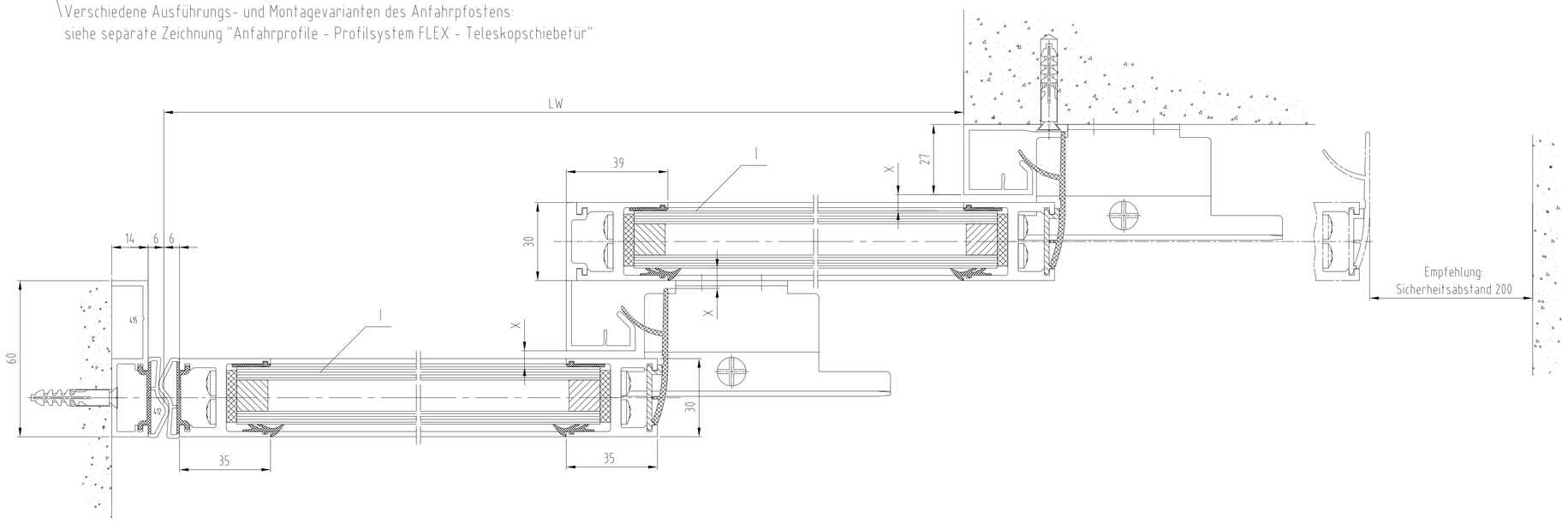

Standard / FST-2D		Gewicht	
4 Teleskopflügel		4 Teleskopflügel	
Standard	LW 1400-4000	Standard	4 x 75 kg
FST-2D	LW 1400-4000	FST-2D	4 x 65 kg
B min. = 1,5 x LW + 122			

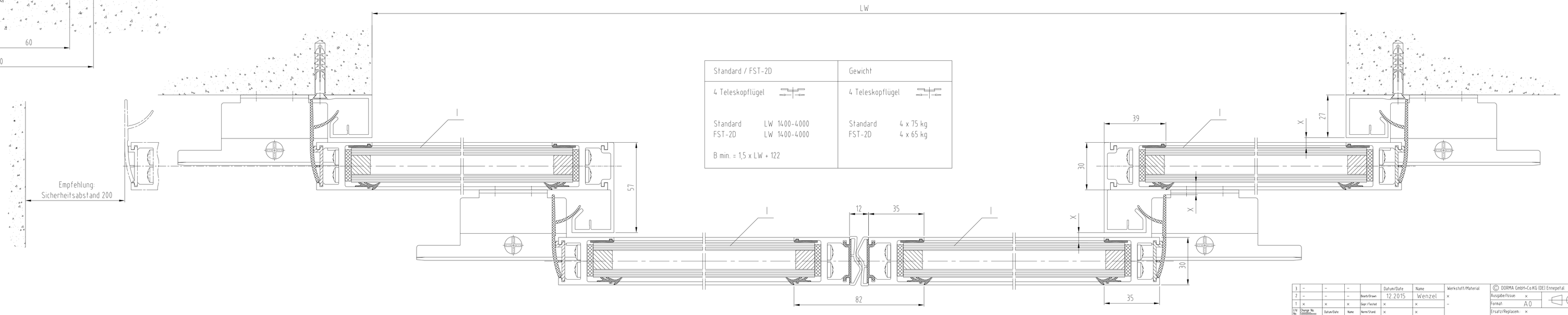

3	-	-	-		Datum/Date	Name	Werkstoff/Material	© DORMA GmbH+Co.KG (DE) Ennepetal
2	-	-	-	Bearb/Drawn	12.2015	Wenzel	x	Ausgabe/Issue: x
1	x	x	x	Gepr/Checked	x	x	-	Format: A0
Ind No.	Änderungs-No. Condition.No.	Datum/Date	Name	Norm/Stand.	x	x		Ersatz/Replaces: x

DORMA

Maßstab/Scale 1:1 x

Teleskop-Schiebetuer TST FLEX

Antriebsbohle 150 - 60.22 - ohne Seitenteil - Oberflur

Dorma-Artikelnummer No. x | Var. | Ja/Nja | Zust/Cand. | Blatt/Sheet 1 von - Bl.

257522-00-6-60

Var. 00

"Vorliegende zum Verwendungszweck dieser Unterlage Verwendung und Mitteilung Ihres Inhalts nicht gestattet, soweit nicht ausdrücklich zugelassen. Zuwiderhandlungen verpflichten zu Schadensersatz. Alle Rechte für den Fall der Patenterteilung oder Gebrauchsmuster-Eintragung vorbehalten."