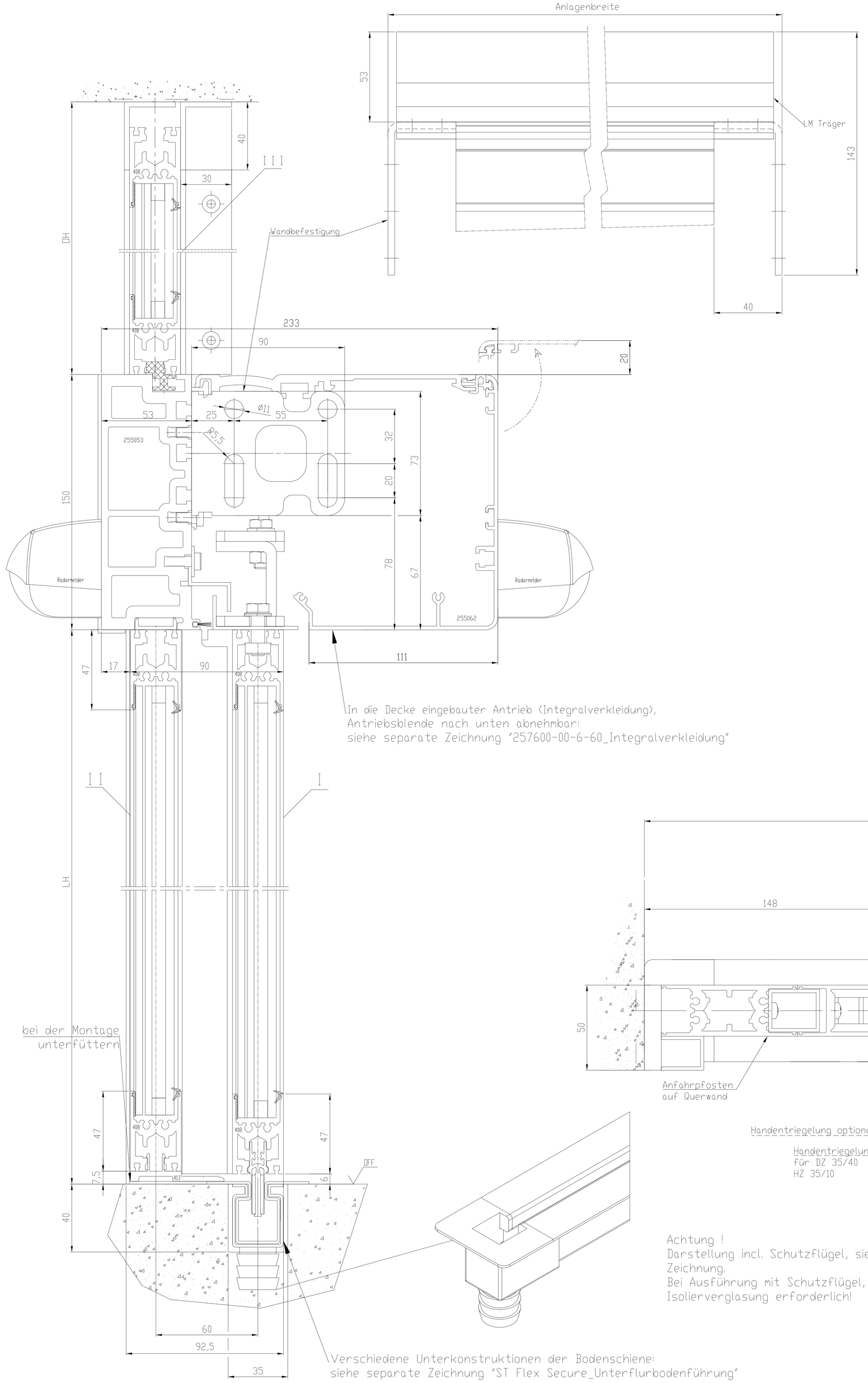

In die Decke eingebauter Antrieb (Integralverkleidung),
Antriebsblende nach unten abnehmbar:
siehe separate Zeichnung "257600-00-6-60_Integralverkleidung"

Verschiedene Unterkonstruktionen der Bodenschiene:
siehe separate Zeichnung "ST Flex Secure_Unterflurbodenführung"

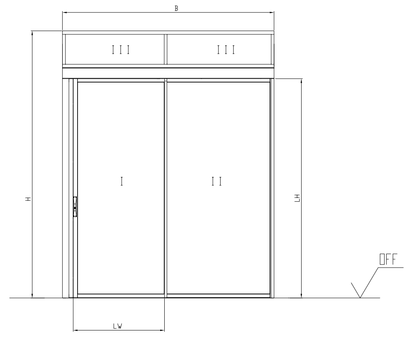

I	Tuerfluegel
II	Seitenteil
III	Oberlicht
OFF	Oberkante Fertigfussboden
LW	Durchgangsweite
B	Anlagenaussenmass
LH	Durchgangshoehe
LM	Aluminiumtraeger
	Hinweise
X	Laut DIN 18650 und Bau- und Pruefgrundsetzen fuer autom. Tueren darf dieses Mass nur 4 - 8 mm betragen
	Alle dreistelligen Profilnummern beginnen mit "325"
	Gebogene Scheiben richtungsgleich setzen.

Auf sichere Verschraubung achten!
Im Mauerwerk mit den in
der Dokumentation vorgegebenen
Verankerungen arbeiten.

Standard / FST-2D	Gewicht
1-fluegelig	1-fluegelig
Standard LW 700-3000 FST-2D LW 900-1800	Standard 1 x 200 kg FST-2D 1 x 150 kg
B min. = 2 x LW + 233 (mit Seitenteilen)	

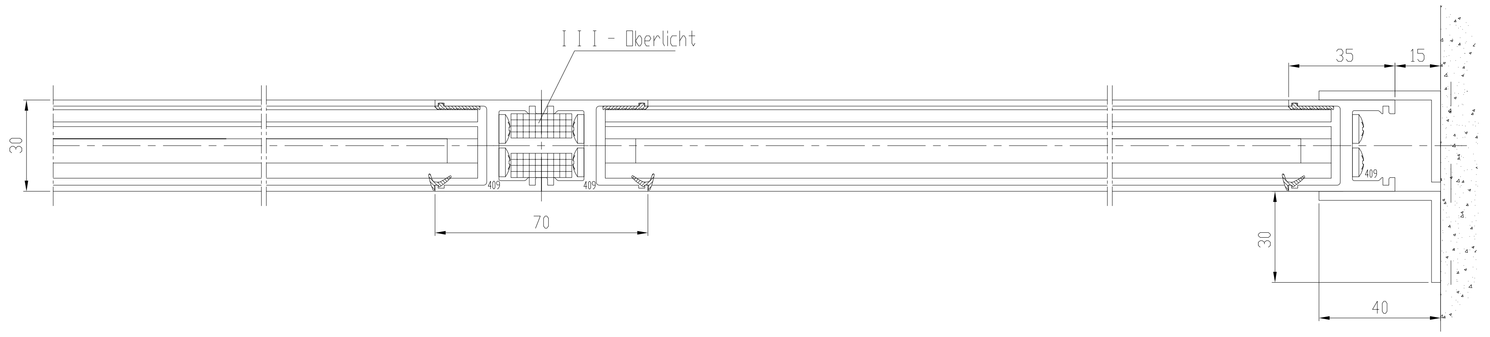

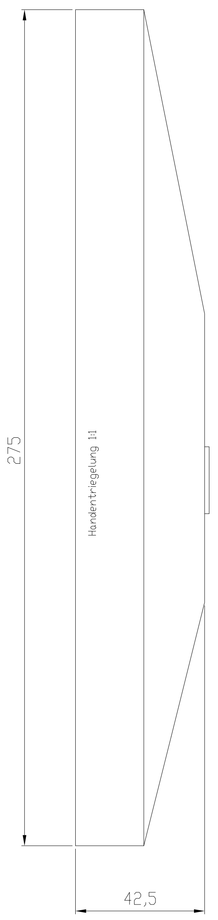

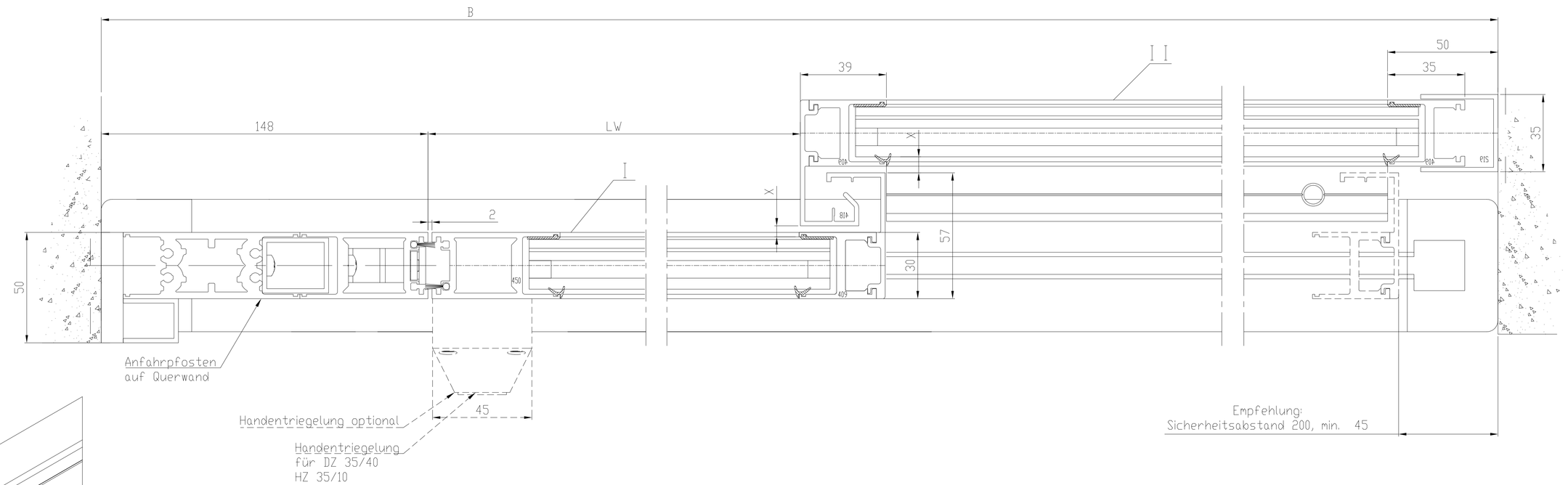

Achtung !
Darstellung incl. Schutzflügel, siehe separate Zeichnung.
Bei Ausführung mit Schutzflügel, ist immer Isolierverglasung erforderlich!

Achtung !
Ausruestung der Tueranlage mit Sicherheitseinrichtungen nach jeweiliger Risikobewertung gemaeß DIN 18650 Teil 1 + 2 .

Darstellung rechts öffnend gezeichnet.
Links öffnend spiegelbildlich.

"Weitergabe sowie Vervielfältigung dieser Unterlage, Verwertung und Mitteilung ihres Inhalts nicht gestattet, soweit nicht ausdrücklich zugestanden. Zuwiderhandlungen verpflichten zu Schadenersatz. Alle Rechte für den Fall der Patenterteilung oder Gebrauchsmuster-Eintragung vorbehalten."

2	–	–	–	Datum	Name	Werkstoff	CAD-Erstellt (c) DORMA GmbH & Co KG
1	–	–	–	Bearb. 10.2016	Wenzel	*	Ausgabe: * Doku-Typ : M
0	*	*	*	Gepr. *	*	–	Format : A0 Index : 0
Änder.-Nr	Tag	Name		Norm. *	*		Ersatz für :
							Zeichnung-Nr. Stand
DORMA				ES 200			257649-00-6-60
				Schiebetuer ST FLEX SECURE 1 flügelig - ISO Verglasung - mit Seitenteil - Unterflurführung			Blatt 1 – Bl.
							Var.: 00