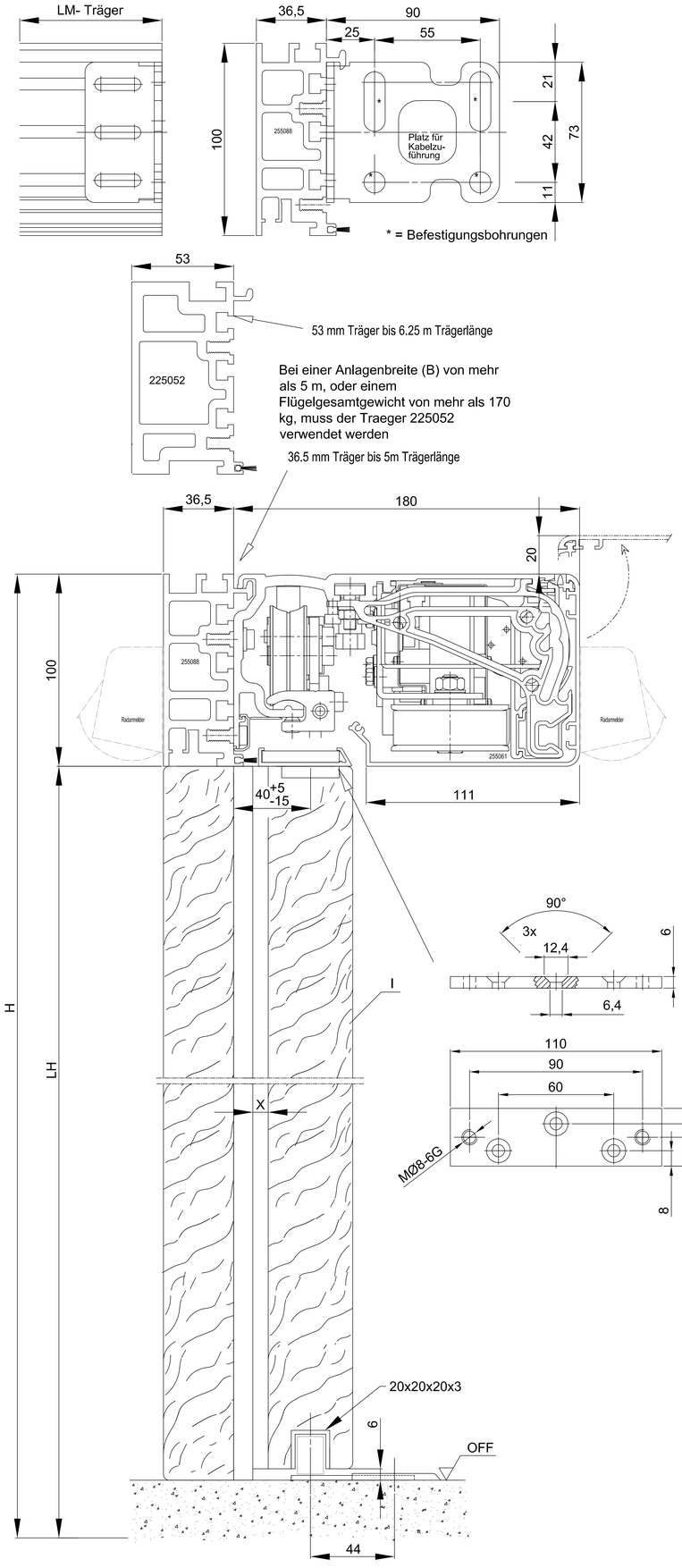

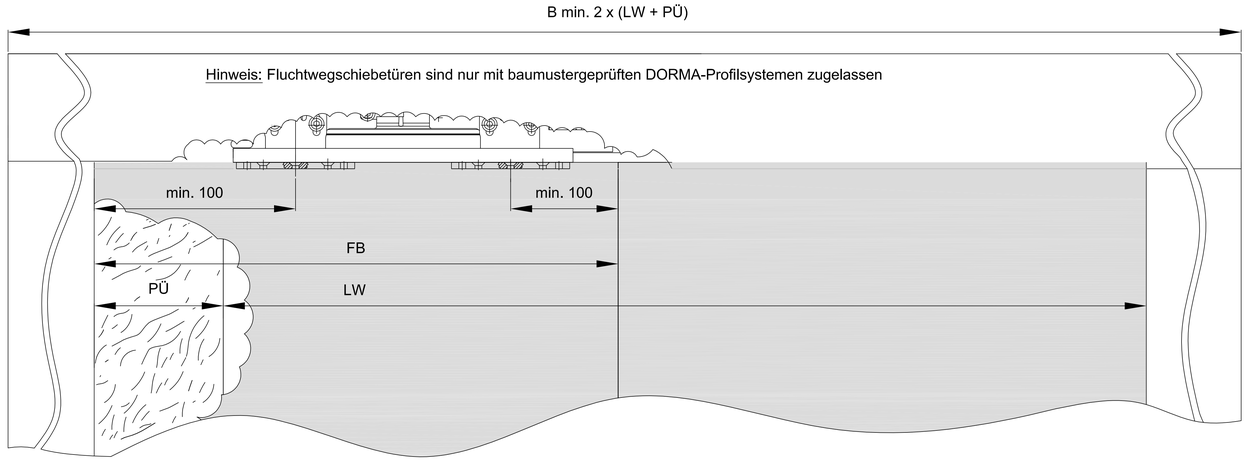

Standard / FST-2D		Gewicht	
2-fluegelig		2-fluegelig	
Standard	LW 800-3000	Standard	2 x 160 kg
FST-2D	LW 900-3000	FST-2D	2 x 130 kg

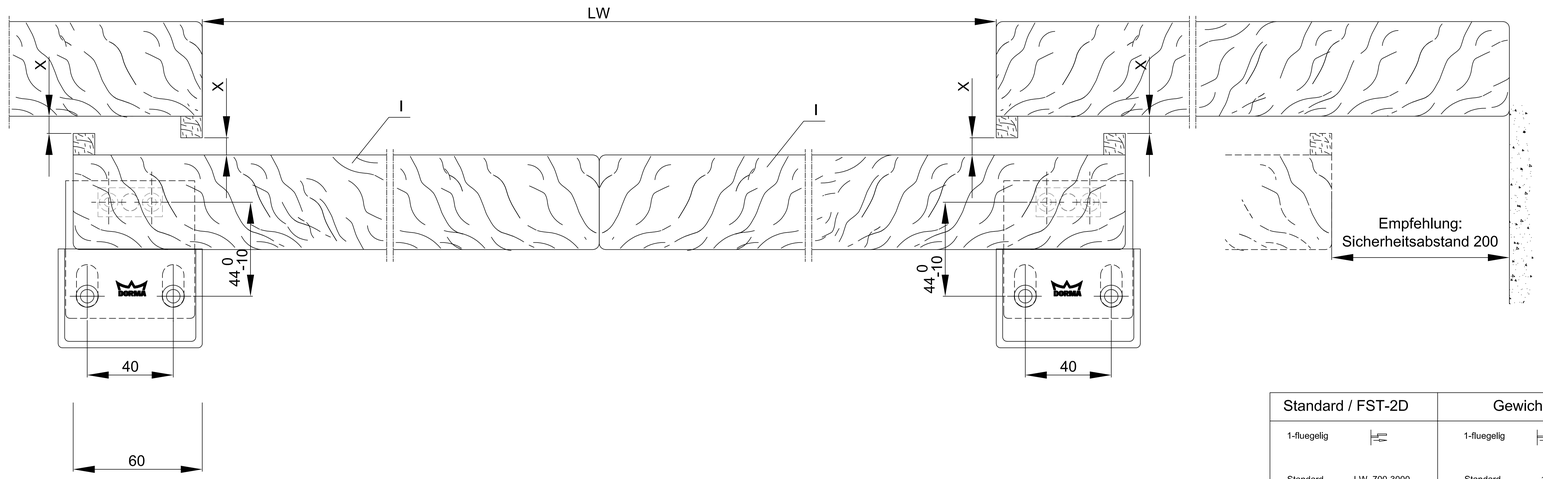

DORMA empfiehlt einen Profilüberstand (PÜ) von 60 mm

Standard / FST-2D		Gewicht	
1-fluegelig		1-fluegelig	
Standard	LW 700-3000	Standard	1 x 200 kg
FST-2D	LW 900-1800	FST-2D	1 x 150 kg

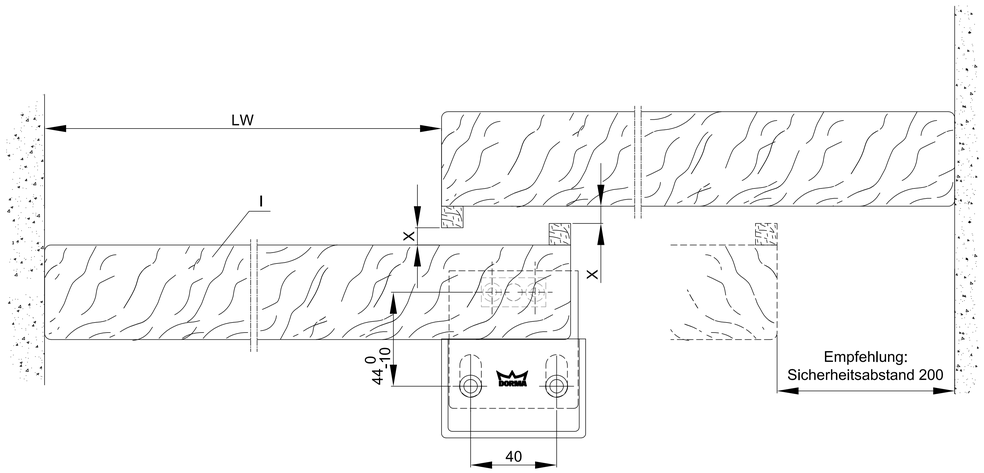

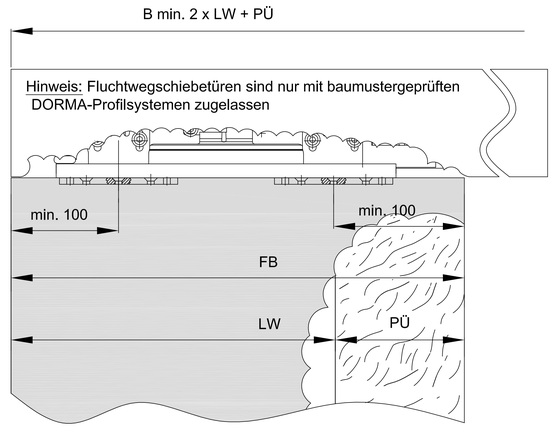

Achtung !
Ausrüstung der Türanlage mit Sicherheitseinrichtungen nach jeweiliger Risikobewertung gemäß DIN 18650 Teil 1 + 2 .

PÜ	Profilüberstand	I	Tuerflügel	LH	Durchgangshöhe
FB	Flügelbreite	OFF	Oberkante Fertigfussboden	H	Anlagenhöhe
B min.	Anlagenbreite min.	LW	Durchgangsweite	X	Laut DIN 18650 und Bau- und Pruefgrundsetzen für autom. Tueren darf dieses Mass nur 4 - 8 mm betragen

3	–	–	–		Datum/Date	Name	Werkstoff/Material
2	–	–	–	Bearb/Drawn	11.2012	U-W	*
1	*	*	*	Gepr./Treated	*	*	–
LN Dwgr. No.	200000000000	Datum/Date	Name	Norm/Stand.	*	*	

DORMA

Maßstab/Scale 1:1 *

ES 200
Schiebetuerantrieb, Flügel + Seitenteile
Anlagenhöhe 100 - Oberflur

© DORMA GmbH+Co.KG (DE) Ennepetal
Ausgabe/Issue:*
Format: A0
Ersatz/Replace/n.:
Zeichnung/Nr/Drawing/Nr. | Var. | Art/Typ | Zust/Cond | Blatt/Sheet
257551-00-6-60 | 1
Var.: 00