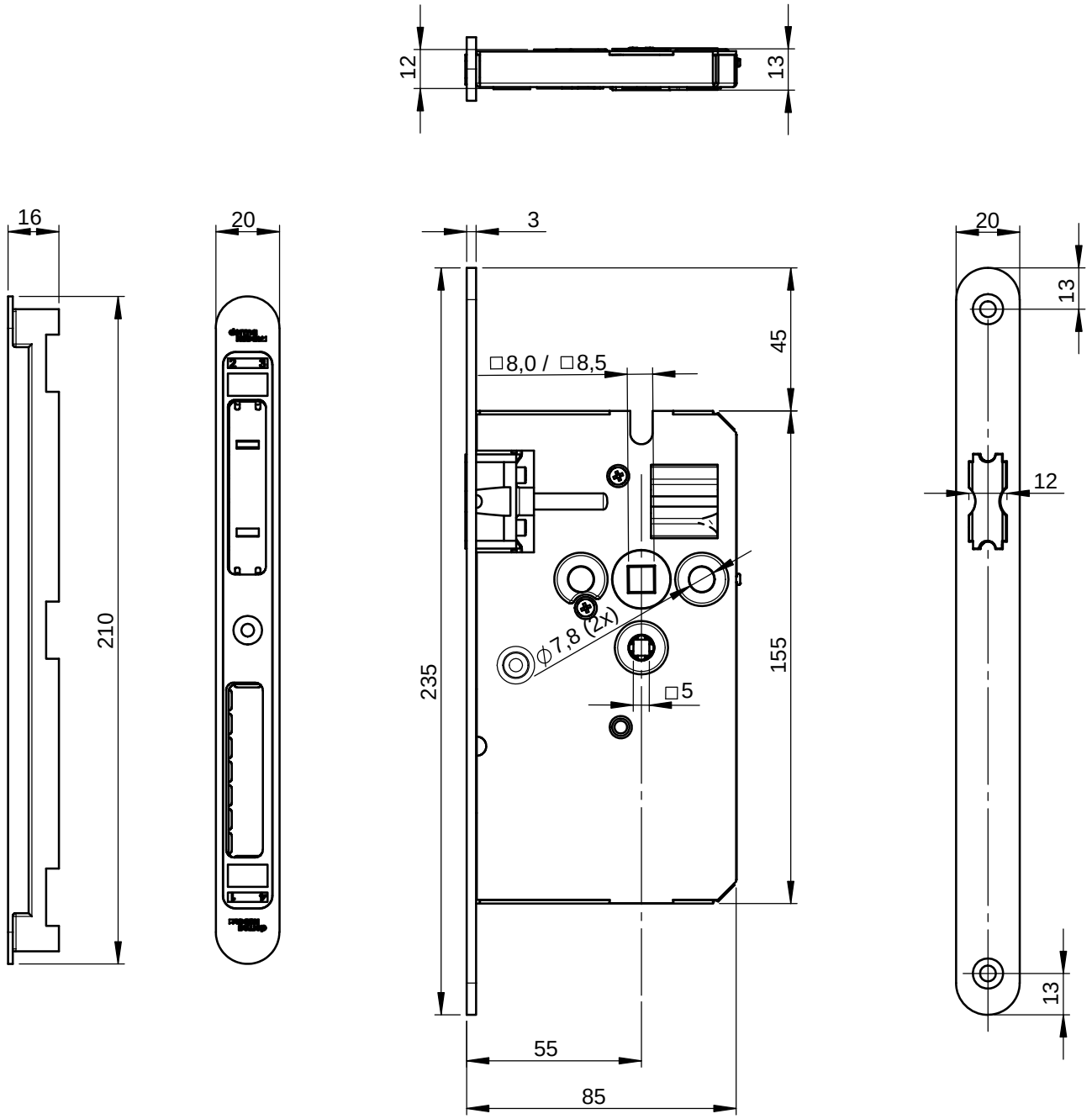
12
13
16
20
3
20
13
45
□8,0 / □8,5
12
210
ϕ7,8 (2x)
235
155
□5
13
55
85