Objektband Junior-Office
mit Rahmenteil für 160-er Zargentasche

DORMA

11.233

Art.-Nr.: 11.233

für Zargentasche VN 7608/160 (Simonswerk)
24 mm Falztiefe
Flügelgewicht: max. 70 kg

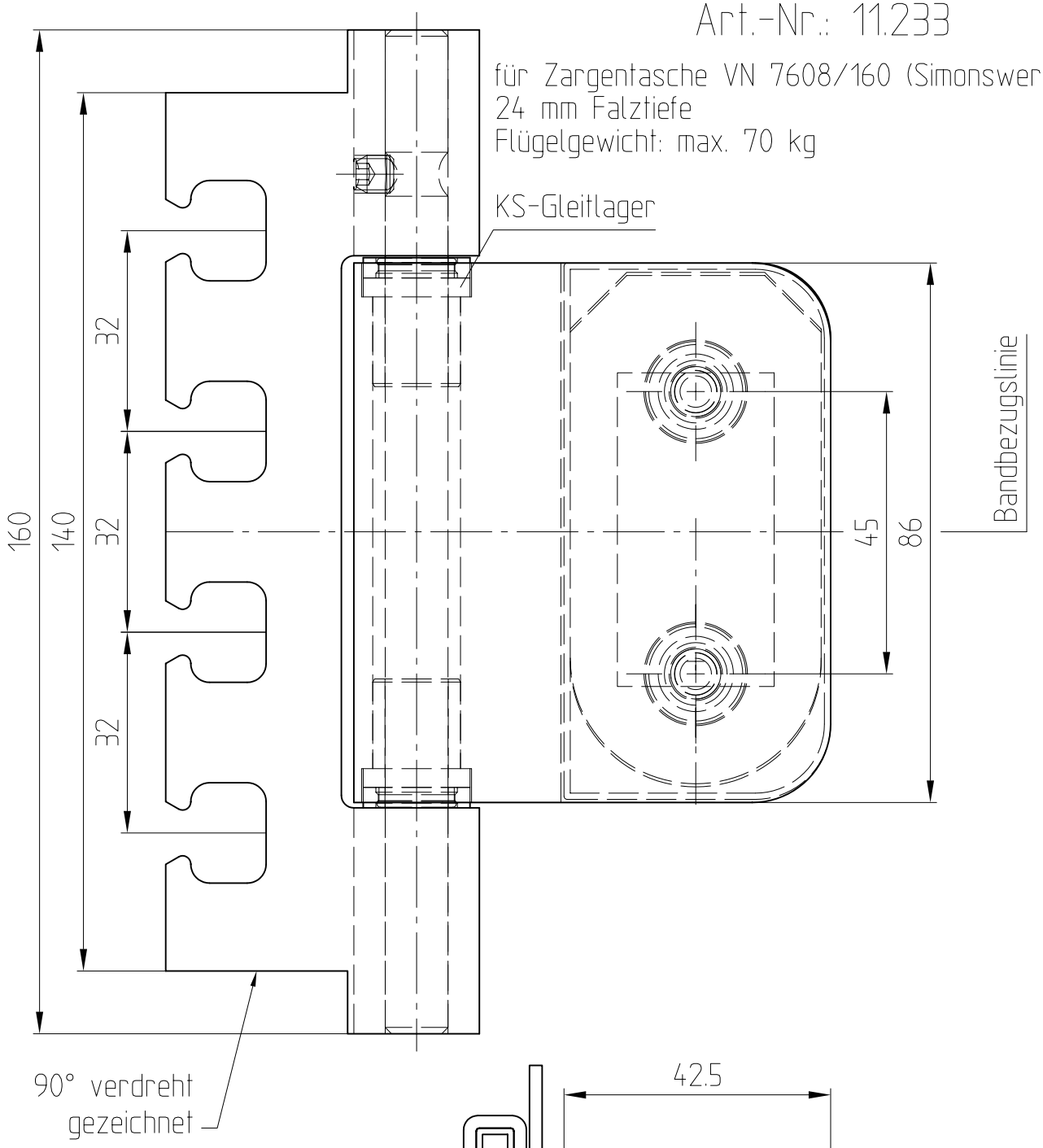

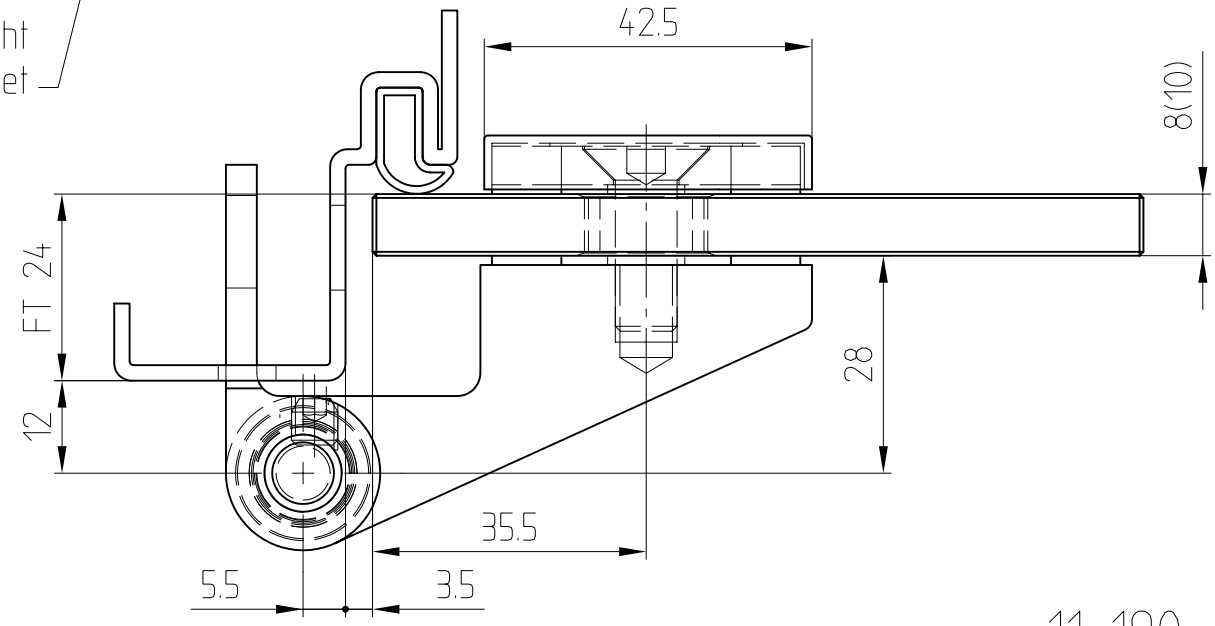

F:\DATEN\DETAIL\11\11-190.DWG

1:1

06.05

11-190