Drückergarnitur OGRO
Schloßausführung Junior
Drücker/Knopf mit Rosette

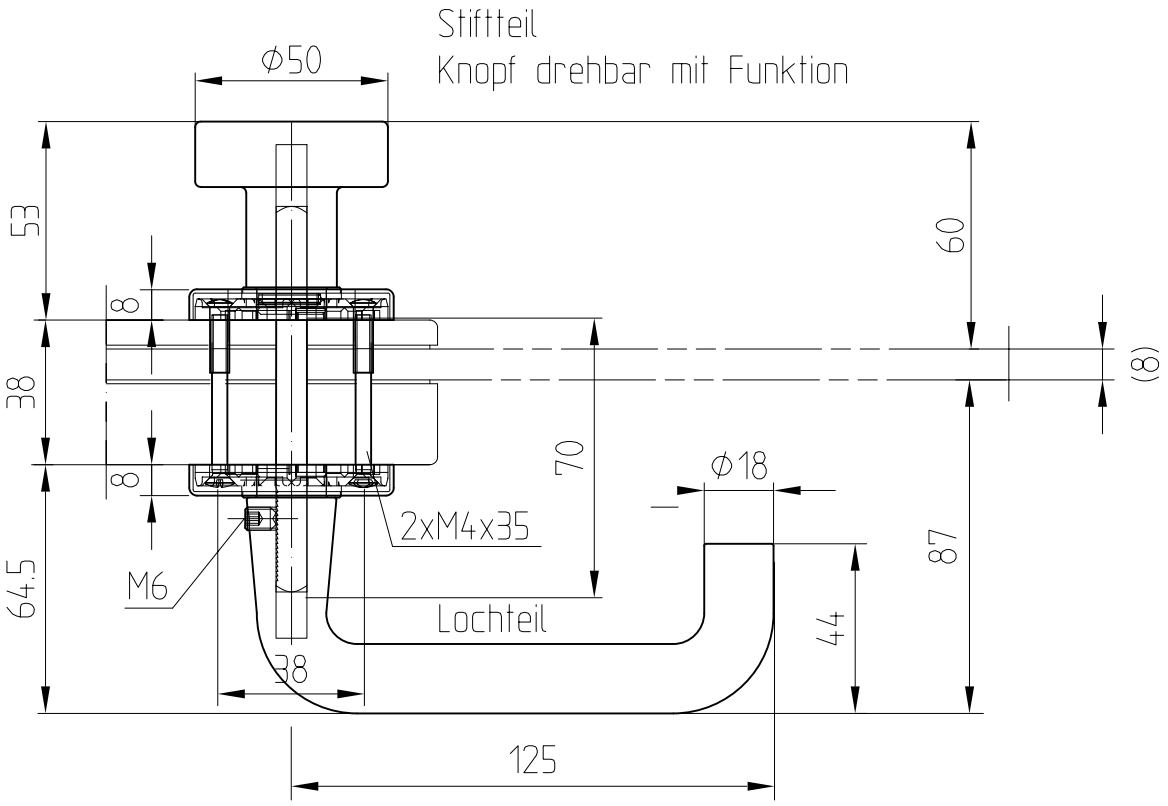

Art. Nr. 10.319 LM

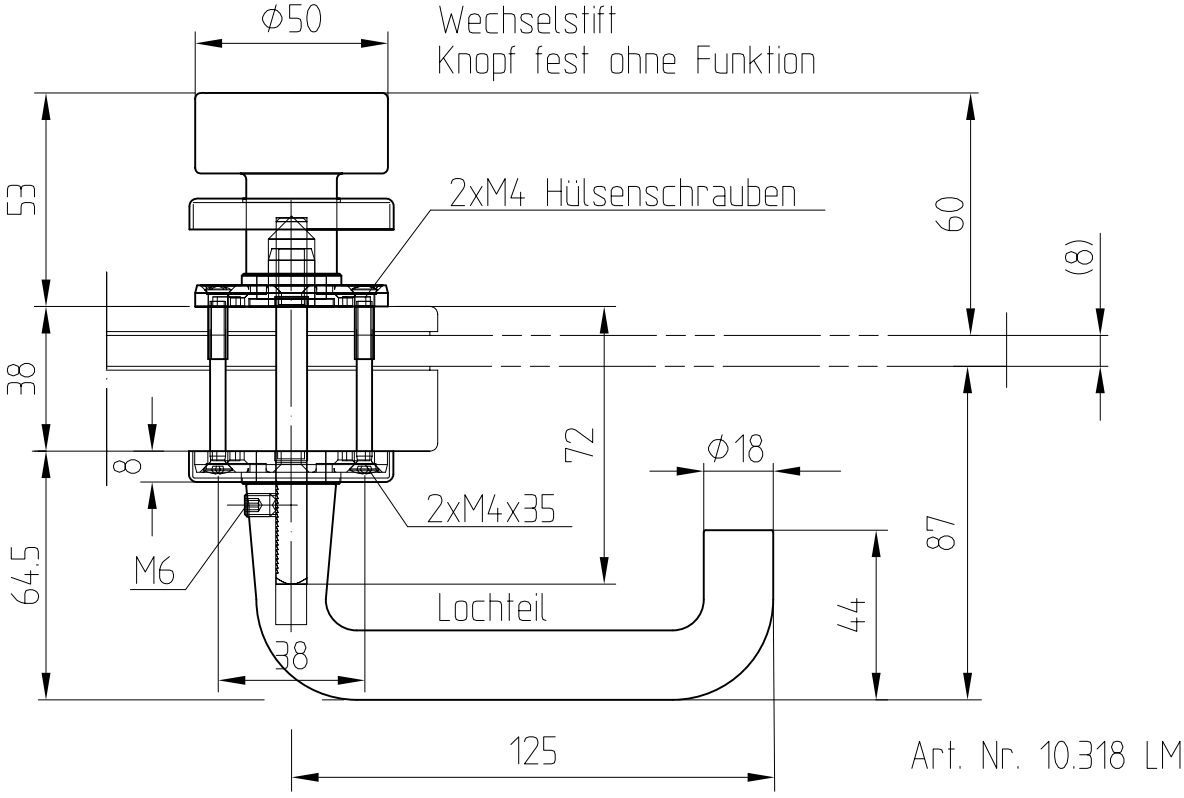

Art. Nr. 10.318 LM

F:\DATEN\DETAIL\11\11-121.DWG

1:2 09.07 11-121