Junior-Office-Schloß eckig

mit Drückerführung und PZ-Rosette einseitig

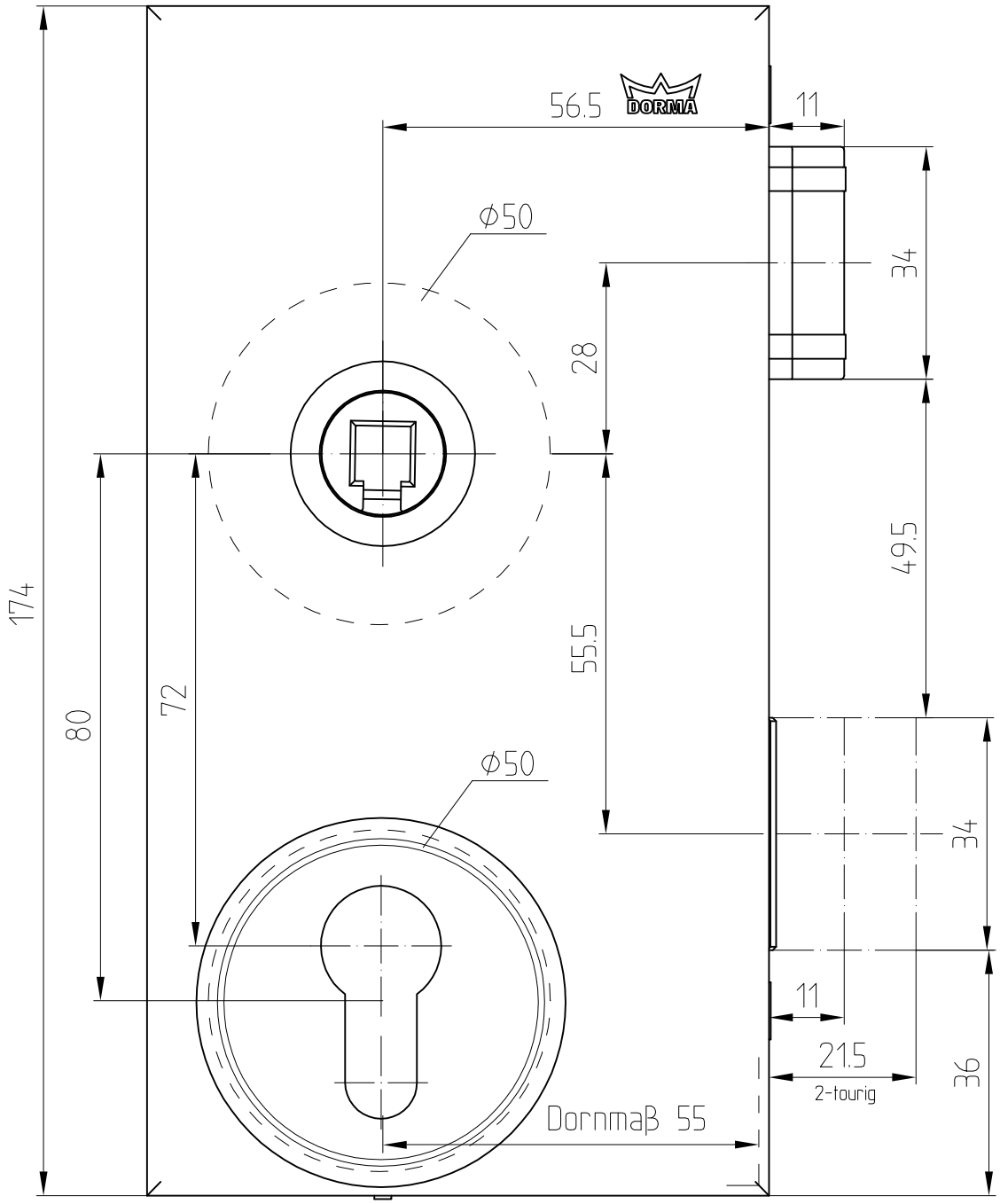

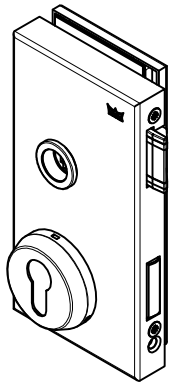

für 10 mm Glasdicke
Falztiefe min. 26-28mm

Abb. DIN L

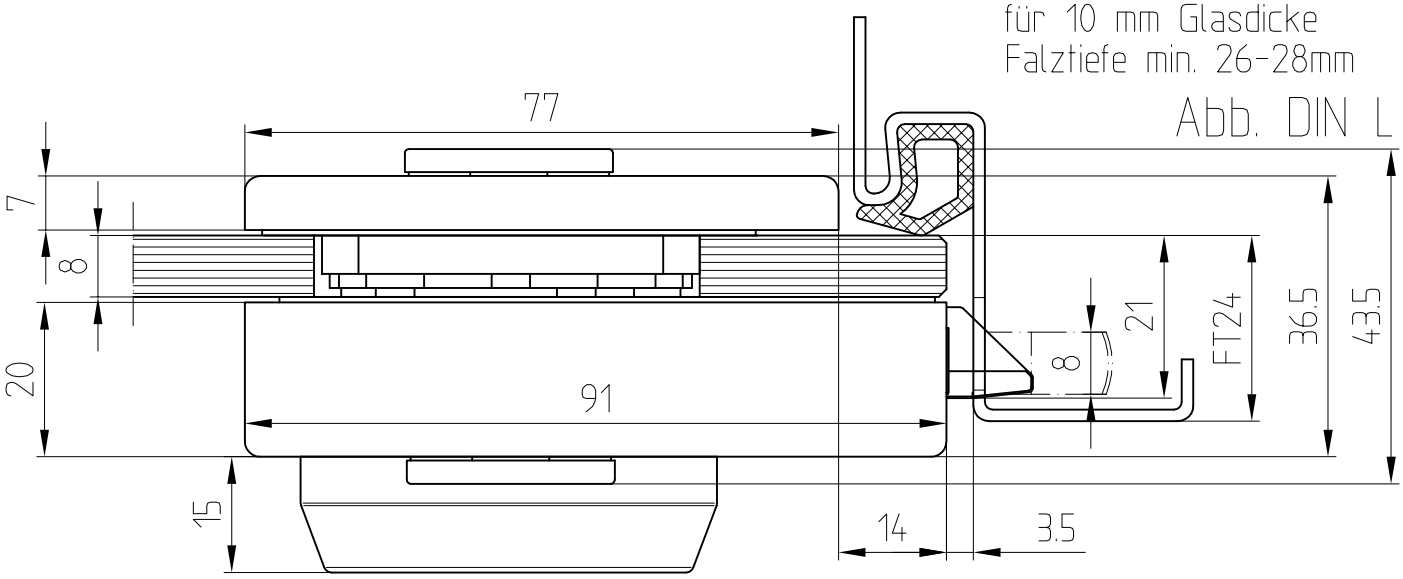

F:\DATEN\DETAIL\11\11-021.DWG

1:1 09.10 005178 11-021