Junior-Office-Schloß eckig vorgerichtet für Rundzylinder

mit Drückerführung

DORMA

11.320/11.321

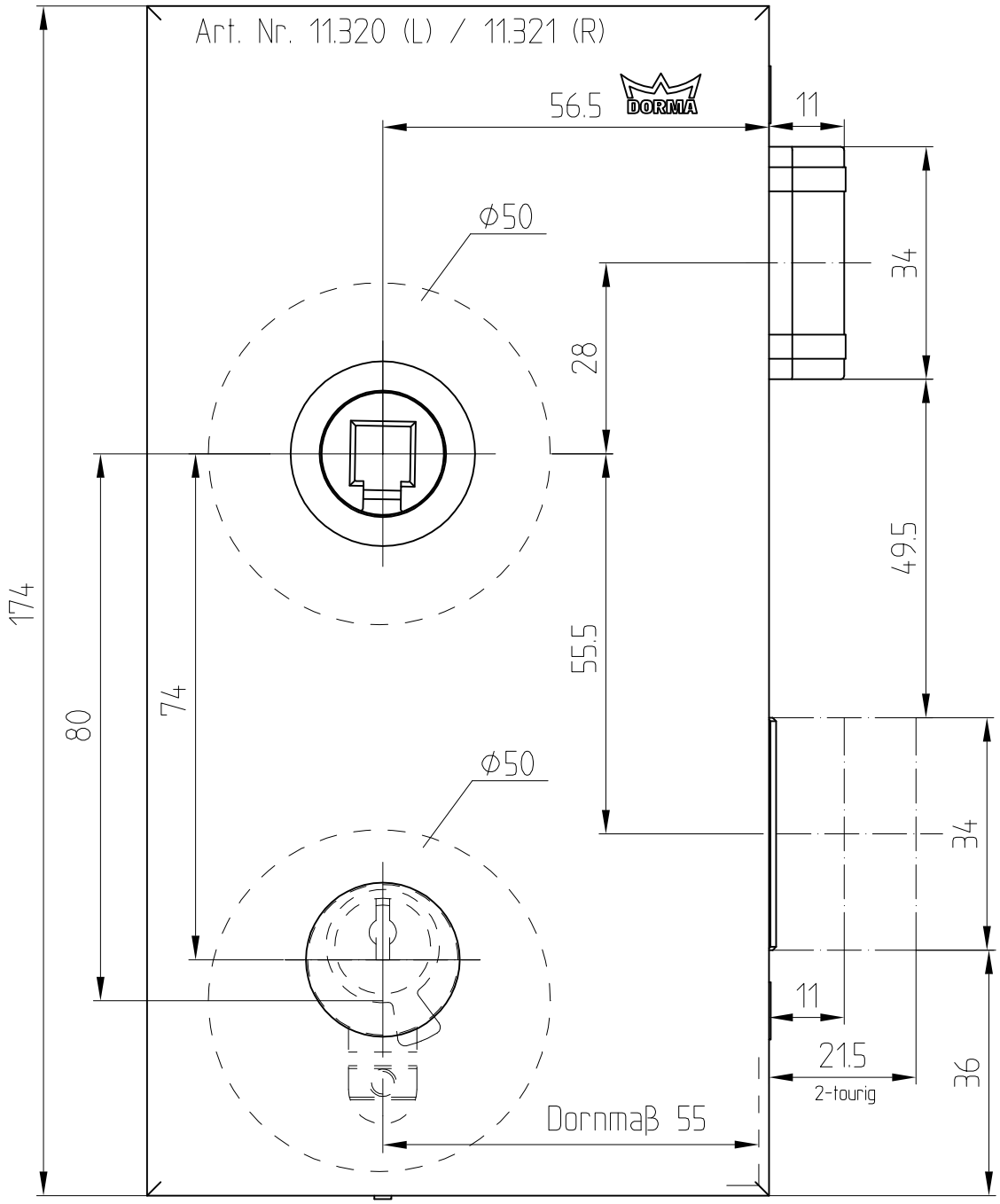

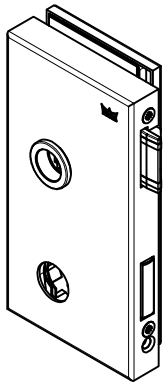

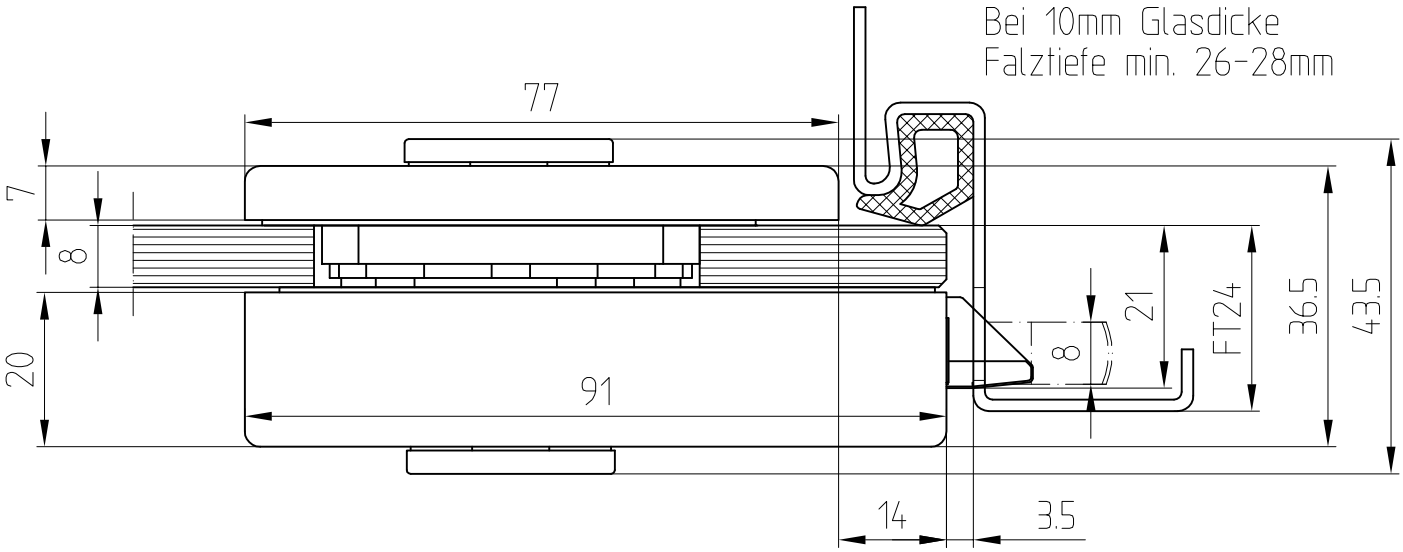

F:\DATEN\DETAIL\11\11-005.DWG

1:1 09.10 005178

11-005