ARCOS-Office-Drückergarnitur Art. Nr. 24.307
Drücker mit Rosetten

DORMA

24.307

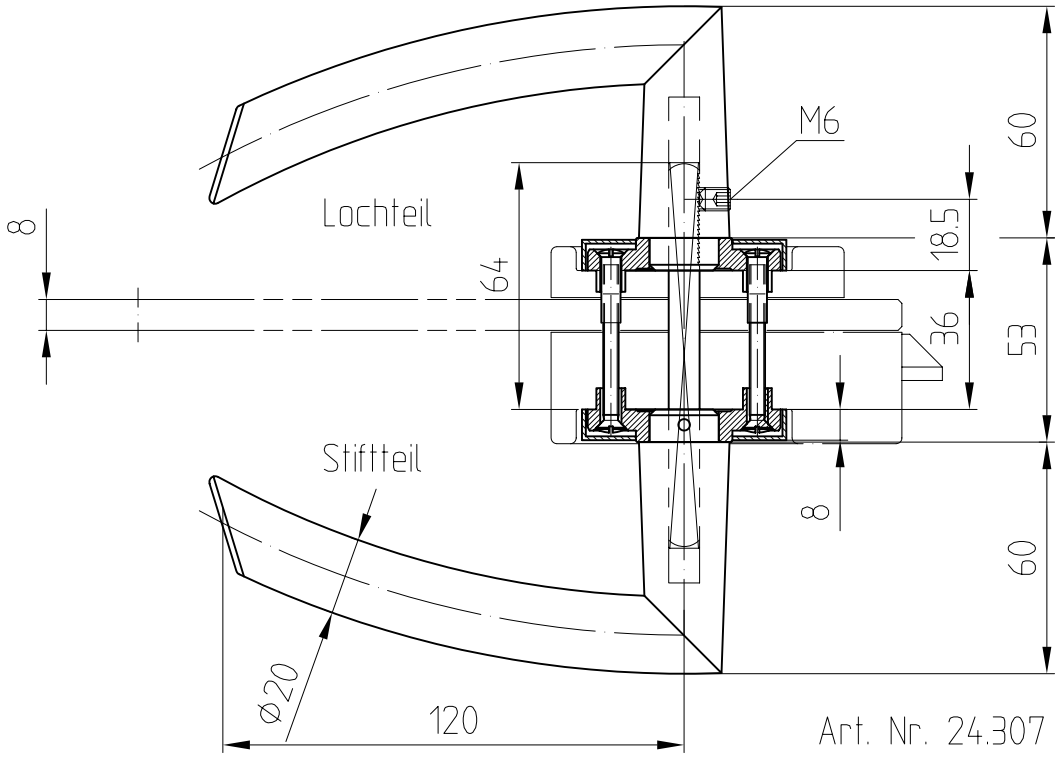

Art. Nr. 24.307 LM

ARCOS-Office-Wechselgarnitur Art. Nr. 24.318

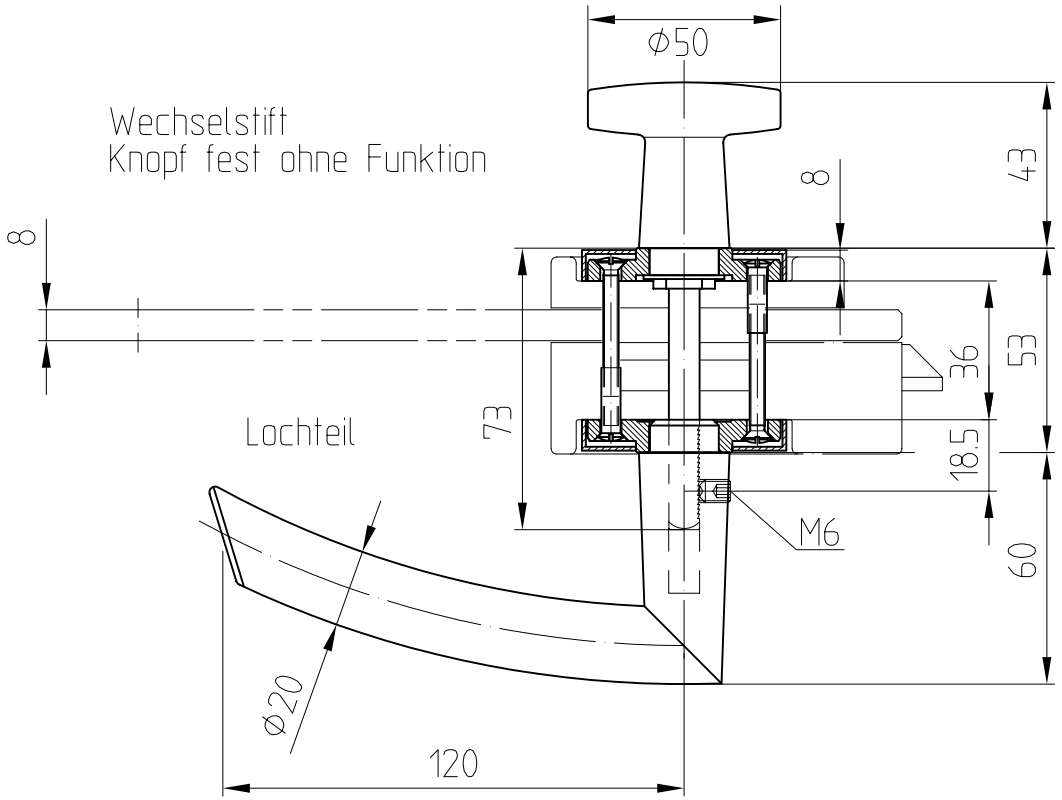

Art. Nr. 24.318 LM

F:\DATEN\DETAIL\25\25-045.DWG

1:2

11.03

25-045