Glasbearbeitung
für Winkel-Oberlicht-Gegenkasten (GK 40) und Universal-Eckschloß (US 10) Art. 03.206

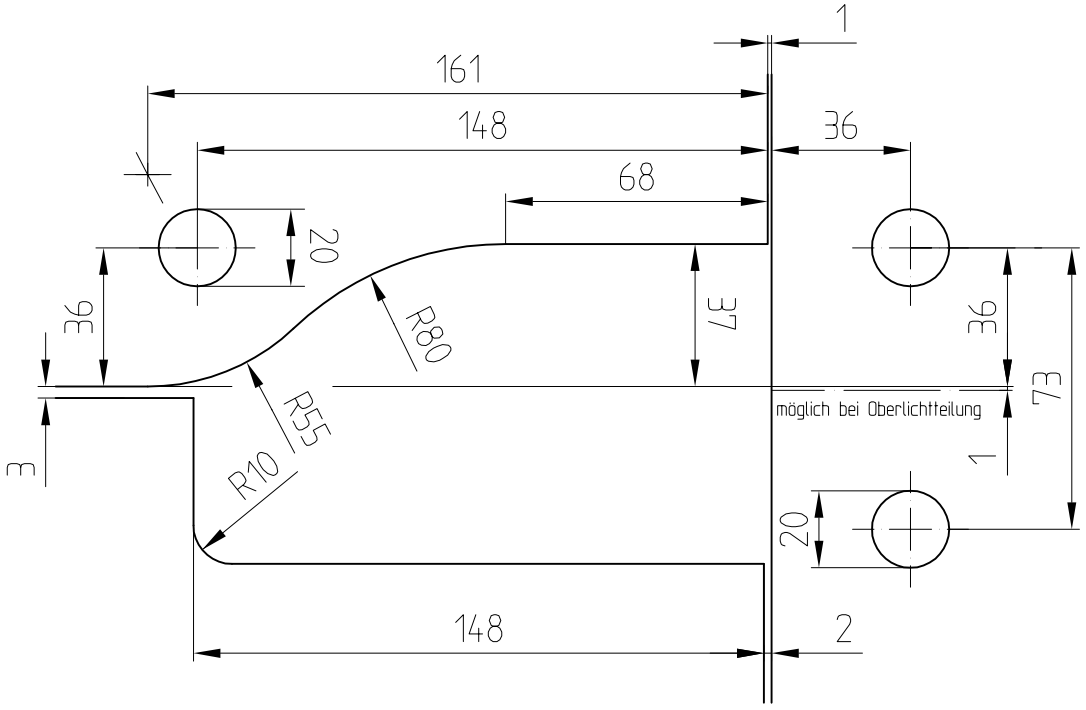

M 1:2

11.99

05-062