Drückergarnitur Art. Nr. 19.009

Drücker mit Drückerführung

19.009

Ausführung: Drücker hinten/vorn

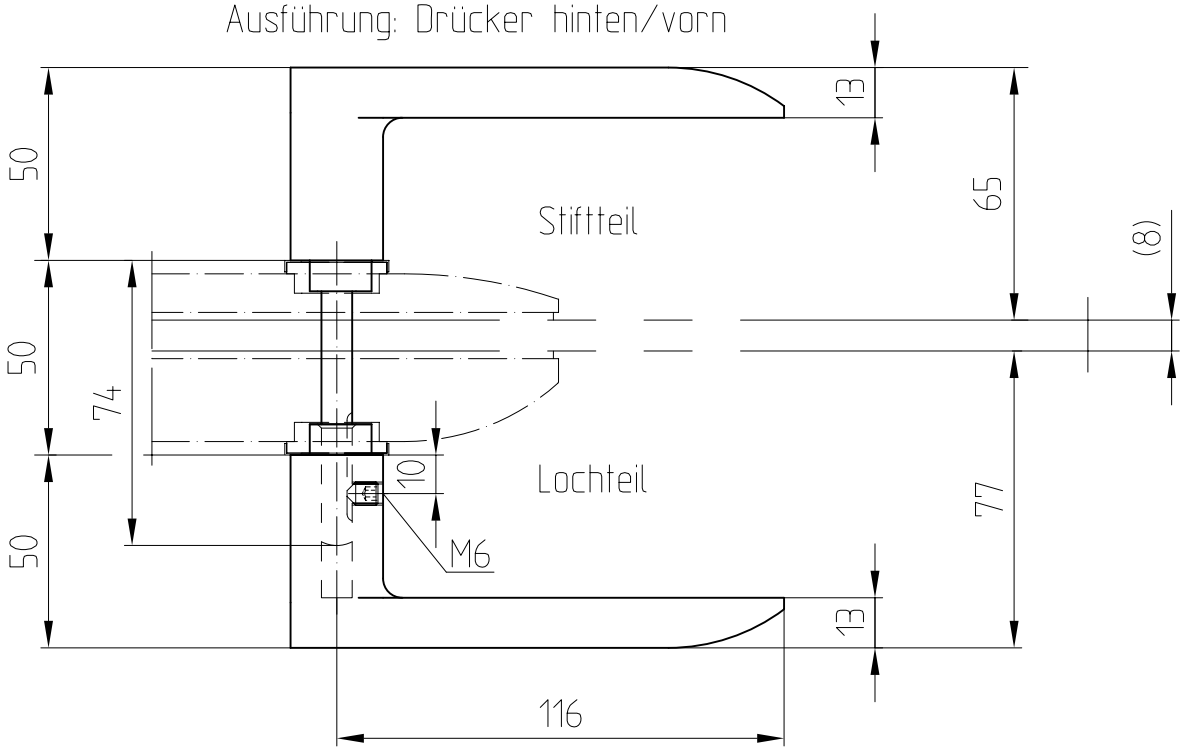

Art. Nr. 19.009
LM / MS

geeignet für Studio Gala

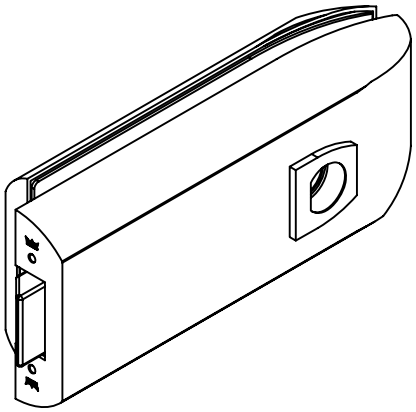

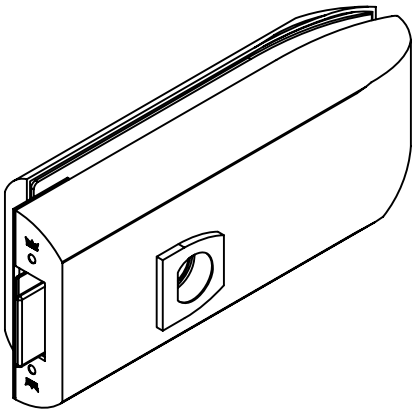

F:\DATEN\DETAIL\19\19-045.DWG

1:1 04.08 19-045