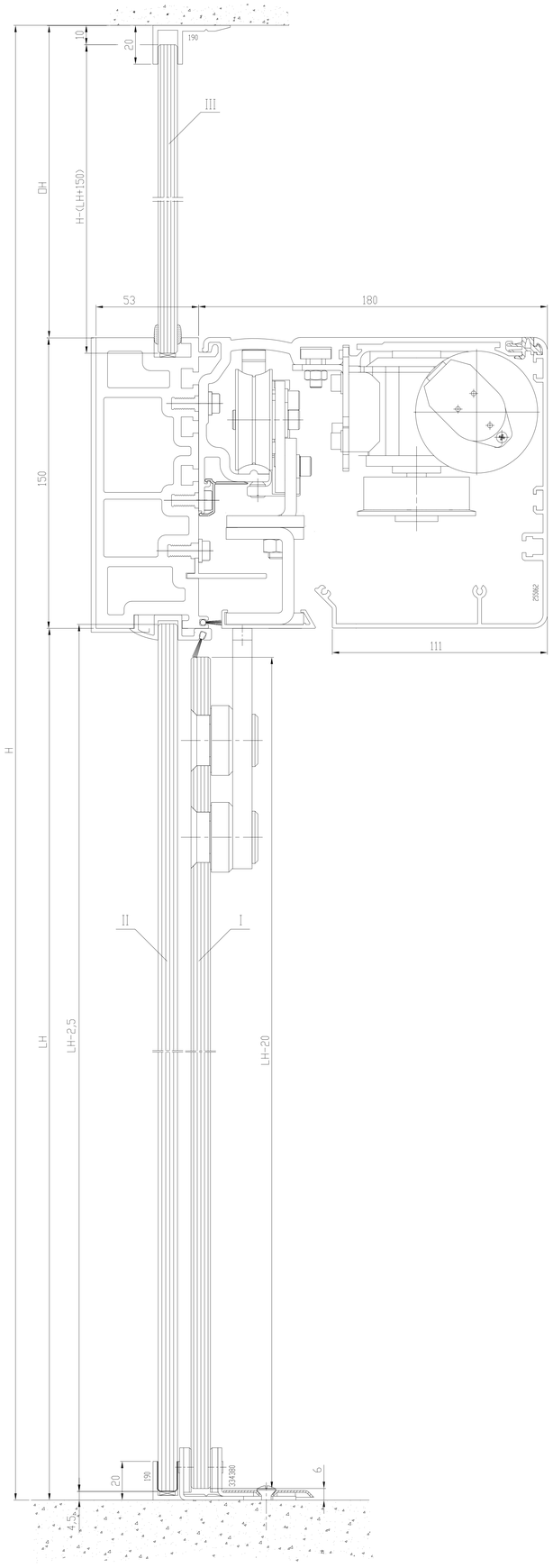

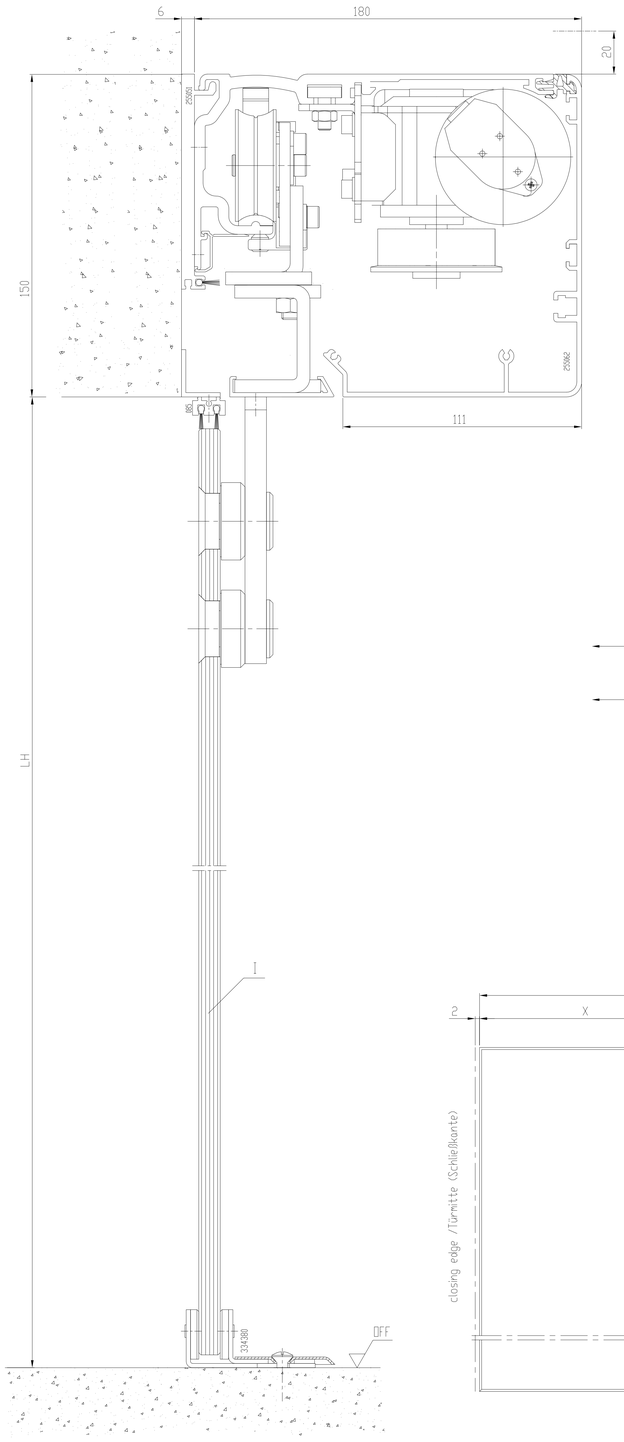

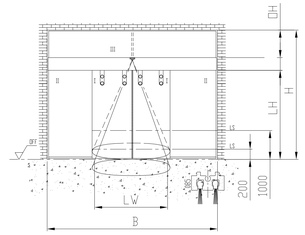

ohne Traeger / ohne Seitenteile

without girder / without side screens

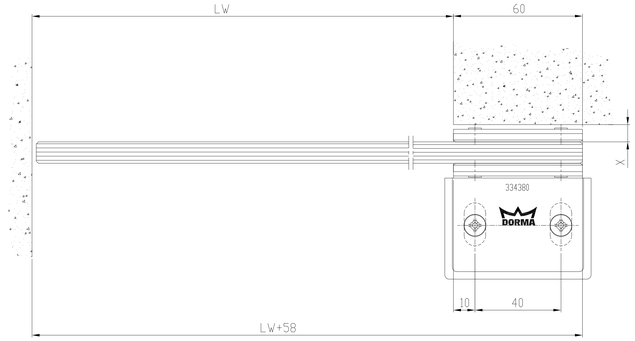

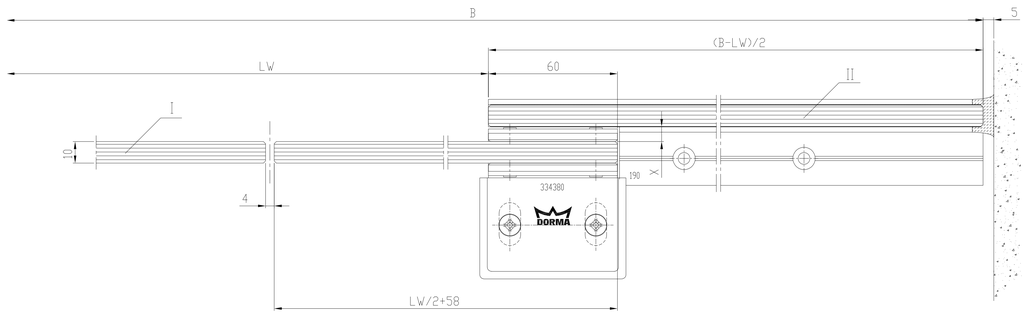

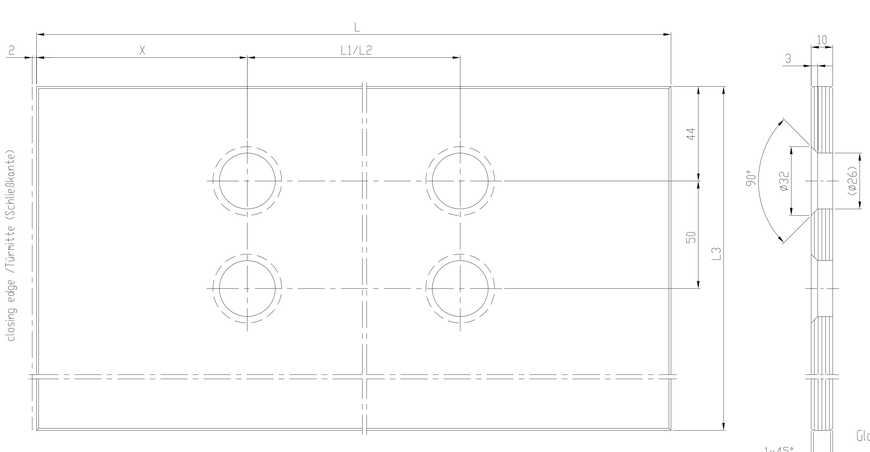

Glaskanten geschliffen
beveled glass

Standard / FST-2D / Easy		Gewicht / weight
2 - fluegelig 2 - leaves		2 - fluegelig 2 - leaves
Standard LW 800 - 2000 FST-2D LW 1000 - 2000 Easy LW 800 - 2000		Standard 2 x 100 kg FST-2D 2 x 100 kg Easy 2 x 85 kg
B= 2 x LW + 140	(ohne Seitenteile) (without side screens)	
B= 2 x LW + 140	(mit Seitenteilen) (with side screens)	
1 - fluegelig 1 - leaf		1 - fluegelig 1 - leaf
Standard LW 700 - 2000 FST-2D LW 900 - 1800 Easy LW 700 - 2000		Standard 1 x 100 kg FST-2D 1 x 100 kg Easy 1 x 100 kg
B= 2 x LW + 70	(ohne Seitenteile) (without side screens)	
B= 2 x LW + 100	(mit Seitenteilen) (with side screens)	

I	Tuerfluegel	door leaf
II	Seitenteil	side screen
III	Oberlicht	fan light
IV	Schutzfluegel	safety leaf
OFF	Oberkante Fertigfussboden	finished floor Level FFL
LW	Oeffnungsweite	opening width
B	Anlagenaussenmass	total width
LH	Lichte Durchgangshoehe	passage height
H	Anlagenhoehe	total height
LM	Aluminiumtraeger	aluminium girder
	Hinweise	Notice
X	Laut ZH 1/494 und Bau- und Pruefgrundsetzen fuer autom. Tueren darf dieses Mass nur 4 - 8 mm betragen	acc. to ZH1/494 and building regulations for autom. doors this dimension is to be allowed between 4-8mm
	Alle dreistelligen Profilnummern beginnen mit "325"	All three digit profile numbers start with "325"
	Gebogene Scheiben richtungsgleich setzen.	make sure that all glass segments facing the same direction

1-fluegelig / 1-leaf

L = LW + 58
L1 = LW - 200
L3 = LH - 20
X = 98

2-fluegelig / 2-leafs

L = LW/2 + 58
L2 = (LW-400)/2
L3 = LH - 20
X = 98

Rechtsöffnend gezeichnet / right hand execution like drawing
Linksöffnend spiegelbildlich / left hand execution mirror image

2	-	-	-	Datum	Name	Werkstoff	CAD-Erstellt (c) DORMA GmbH & Co KG
1	-	-	-	Bearb. 02.2006	Koch	*	Ausgabe: * Doku-Typ : M
0	*	*	*	Gepr. *	*	—	Format :A0 Index : 0
Ver.	Ander.-Nr	Tag	Name	Norm. *	*		Ersatz für *

DORMA

Drg.Maßstab 1:1 *

CS 200

Schiebetuer ST MANET
sliding door ST MANET

* Zeichnung-Nr. Stand

ST-Manet_150_02_2006

Blatt 1 - Bl.

Var.: 00

"Weitergabe sowie Vervielfältigung dieser Unterlage, Verwertung und Mitteilung ihres Inhalts nicht gestattet, soweit nicht ausdrücklich zugestanden. Zuwiderhandlungen verpflichten zu Schadenersatz. Alle Rechte für den Fall der Patenterteilung oder Gebrauchsmuster-Eintragung vorbehalten."