TS 73 V 2-4 EN
Asennus ja säätö

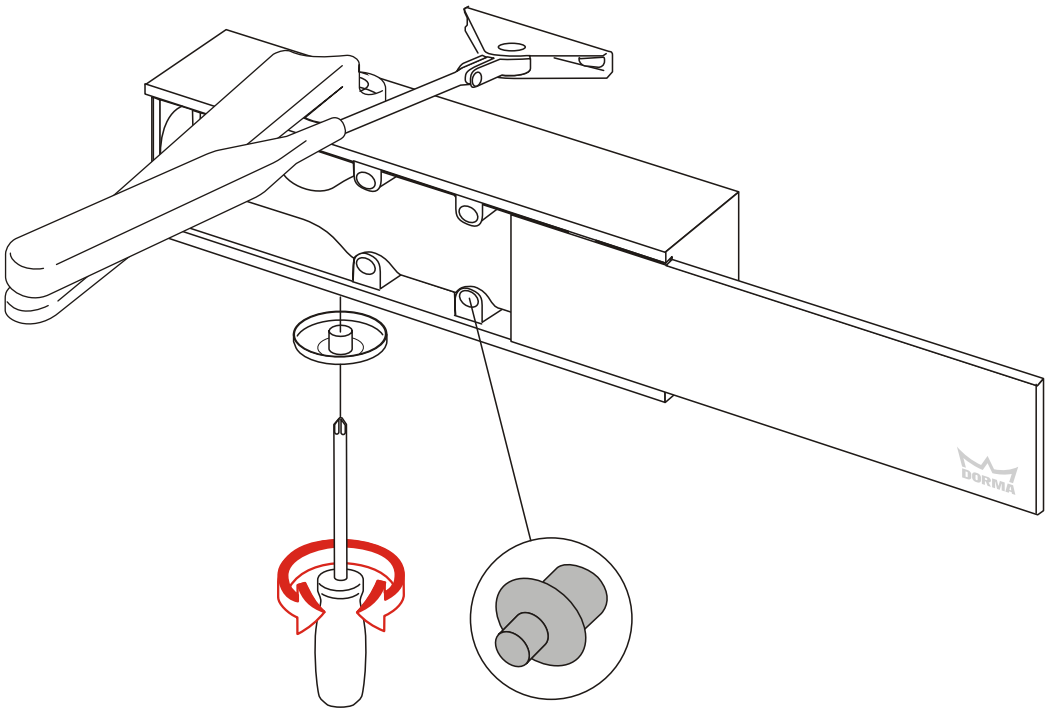

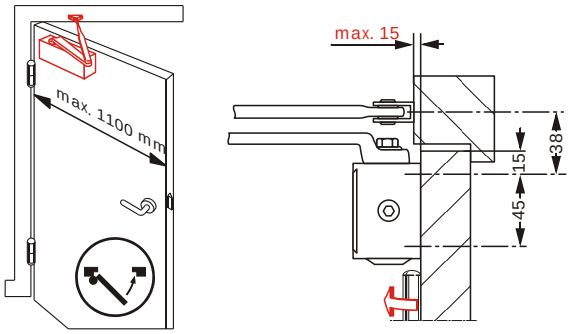

TS 73 V asennus:

Asennus saranapuolelle, suljinrunko ovilehteen, varsi karmiin.

X-mitta:

Max. X-mitta 15 mm.

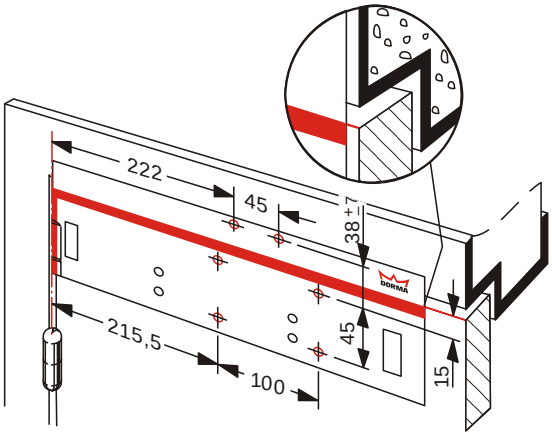

Poramallin sijoitus:

Aseta poramalli ovilehdelle. Mallissa kuvattu sarana asetetaan tarkasti saranan kanssa samaan linjaan ja malli seuraa oven yläreunaa. Merkitse kiinnitysreiät suljinrungolle ja varrelle, poraa reiät. Asennettaessa ilman asennuslevyä käytetään reikiä jotka on merkitty ympyrällä ja musta/valkoisella värillä. Asennuslevyä käytettäessä käytetään reikiä jotka on merkitty musta/punaisella värillä

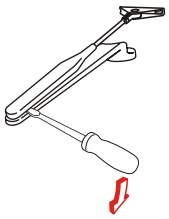

Varren jakaminen:

Varsi jaetaan ruuvimeisselillä.

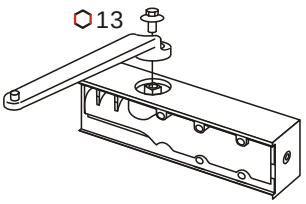

Varren asennus:

Poista suljinrunko pakkauksesta, kiinnitä päävarsi suljinrunkoon. Jos varsi on tiukka akselille voidaan varsi napauttaa varovasti vasaralla paikoilleen. Käytä vastakappaletta jotta akseli ei irtoa suljinrungosta.

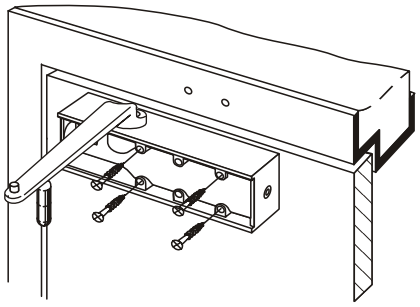

Suljinrungon asennus ovilehteen:

Suljinrunko kiinnitetään ovilehteen. Jos asennuslevyä käytetään on se ensin kiinnitettävä ovilehteen pakkauksessa olevilla ruuveilla, tämän jälkeen kiinnitetään suljinrunko asennuslevyyn.

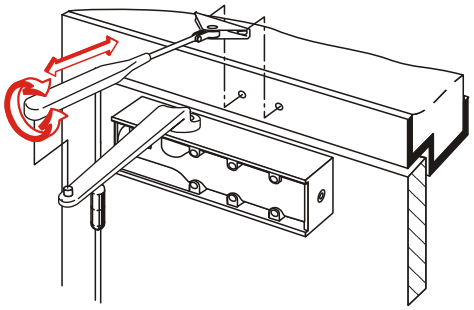

Varren ja suljinrungon kytkeminen:

Kiinnitä kierrevarsi karmiin. Kytke kierrevarsi ja päävarsi. Oletusarvona asennetaan varret niin että kierrevarsi on 90 asteen kulmassa suhteessa karmiin.

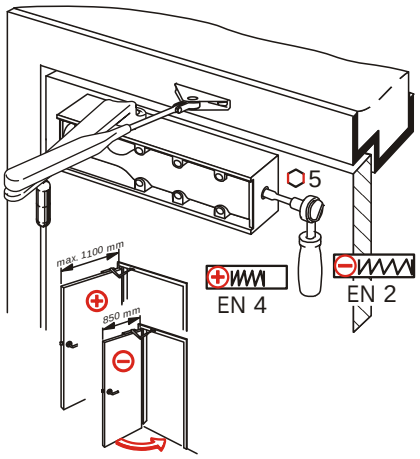

Sulkeutumisvoiman säätö:

TS 73:lla on sulkeutumisvoiman säätö 2-4 EN. Voimakkuus säädetään sulkimen päädystä 5 mm kuusiokoloavaimella.. Myötäpäivään käännettäessä voimakkuus lisääntyy, vastapäivään voimakkuus pienenee.

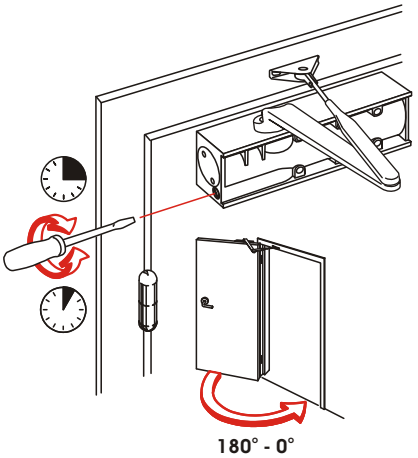

Sulkeutumisnopeuden säätö:

Sulkeutumisnopeus 180-0 astetta säädetään venttiilillä joka sulkimen päädyssä. Käännettäessä myötäpäivään ovi sulkeutuu hitaammin ja vastapäivään käännettäessä nopeammin. Sulkeutumisnopeuden tulee olla n. 5 sekunttia 90 asteen avautumiskulmasta kunnes ovi on kiinni.

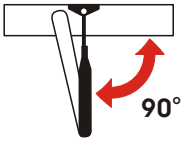

Loppunykäyksellä

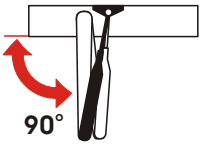

Ilman loppunykäystä

Loppunykäyksen säätö:

Mikäli halutaan loppunykäys, päävarren tulee olla 90 asteen kulmassa suljinrukoon nähden kun ovi on suljettu.
Jos ei haluta loppunykäystä tulee kierrevarren olla 90 asteen kulmassa suhteessa karmiin. Säätö tehdään pidentämällä tai lyhentämällä kierrevartta

---

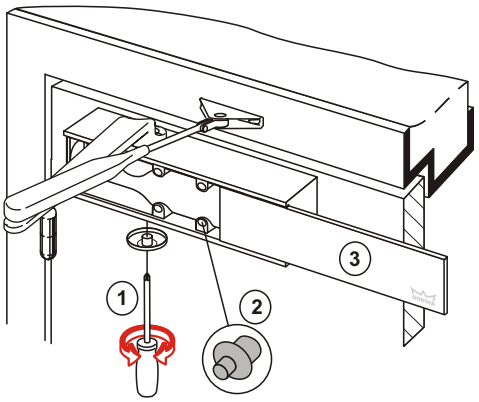

Huomioi että DORMA-merkki peitelevyssä on oikeinpäin.

1. Aseta akselin peitekappa paikoilleen varren vastakkaiselle puolelle ruuvimeisselillä.
2. Ruuvipussissa on pieni kumitulppa, aseta kumitulppa vapaaseen reikään suljinrungossa estämään ettei etulevy liiku käytön aikana sivulle.
3. Työnnä etulevy paikoilleen..

Huomioi että DORMA-merkki peitelevyssä on oikeinpäin.

Vihjeitä sulkeutumisvoiman säätämiseen TS 73 V sulkimelle:

1. Käännä voimakkuuden säätöruuvia kuusiokoloavaimella vastapäivään kunnes tunnet ettei ettei ruuvi purista jousta.
2. Käännä sulkeutumisnopeuden säätöruuvi melkein pohjaan (ovi sulkeutuu hitaasti).
3. Ovensuljin on nyt niin voimaton ettei se jaksa sulkea ovea. Käytä kuusiokoloavainta ja käännä sulkeutumisvoiman säätöruuvia asteittain sisäänpäin jolloin sulkeutumisvoima lisääntyy. Kun oikea voimakkuus on saavutettu ovi sulkeutuu ja lukko telkeytyy. Ovensuljin on nyt tarpeeksi vahva ovelle.
4. Rakennuksen paine-eroista johtuen suosittelemme venttiiletä tasoittamaan paine-eroja.
5. Sulkeutumisnopeus säädetään siten että ovi sulkeutuu 90 asteen avautumiskulmasta n. 5 sekunnissa.

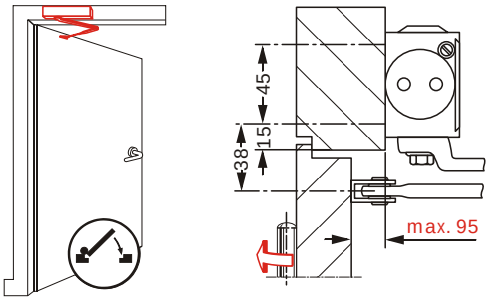

TS 73 V asennus:

Asennus sulkeutumispuolelle, suljinrunko karmiin, ja varsi ovilehteen.

X-mitta:

Max. X-mitta 95 mm

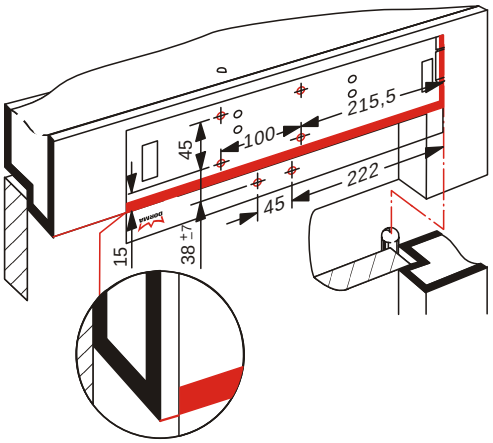

Poramallin sijoitus:

Aseta poramalli ovilehdelle. Mallissa kuvattu sarana asetetaan tarkasti saranan kanssa samaan linjaan ja malli seuraa karmin alareunaa. Merkitse kiinnitysreiät suljinrungolle ja varrelle, poraa reiät. Asennettaessa ilman asennuslevyä käytetään reikiä jotka on merkitty ympyrällä ja musta/valkoisella värillä. Asennuslevyä käytettäessä käytetään reikiä jotka on merkitty musta/punaisella värillä

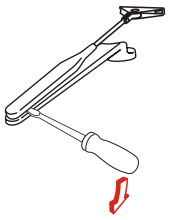

Varren jakaminen:

Varsi jaetaan ruuvimeisselillä.

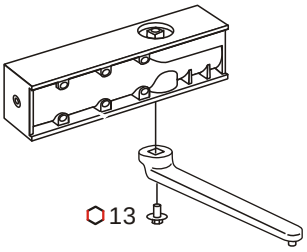

Varren asennus:

Poista suljinrunko pakkauksesta, kiinnitä päävarsi suljinrunkoon. Jos varsi on tiukka akselille voidaan varsi napauttaa varovasti vasaralla paikoilleen. Käytä vastakappaletta jotta akseli ei irtoa suljinrungosta.

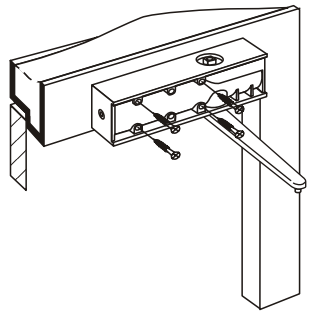

Suljinrungon asennus ovilehteen:

Suljinrunko kiinnitetään karmiin. Jos asennuslevyä käytetään on se ensin kiinnitettävä karmiin pakkauksessa olevilla ruuveilla, tämän jälkeen kiinnitetään suljinrunko asennuslevyyn.

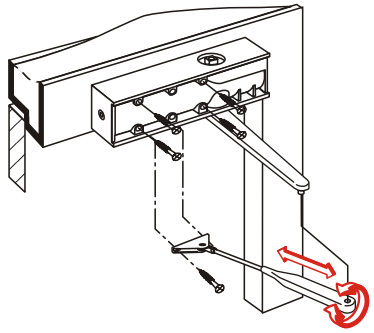

Varren ja suljinrungon kytkeminen:

Kiinnitä kierrevarsi ovilehteen. Kytke kierrevarsi ja päävarsi. Oletusarvona asennetaan varret niin että kierrevarsi on 90 asteen kulmassa suhteessa oveen.

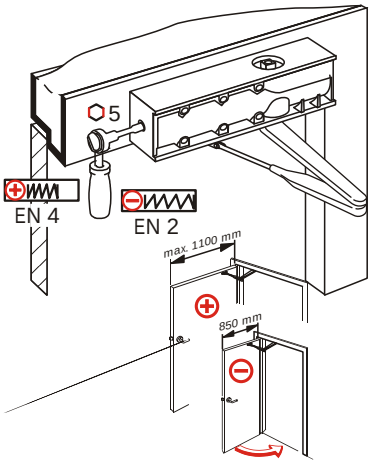

Sulkeutumisvoiman säätö:

TS 73:lla on sulkeutumisvoiman säätö 2-4 EN. Voimakkuus säädetään sulkimen päädystä 5 mm kuusiokoloavaimella.. Myötäpäivään käännettäessä voimakkuus lisääntyy, vastapäivään voimakkuus pienenee.

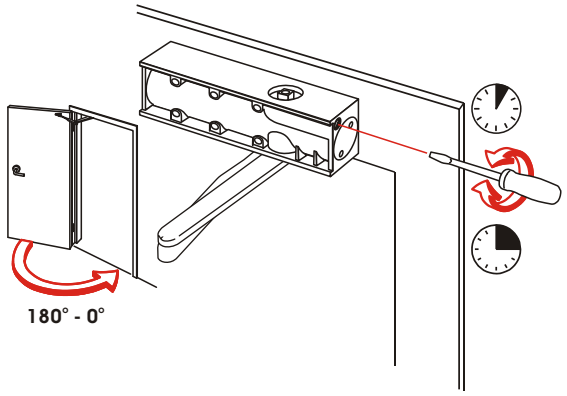

Sulkeutumisnopeuden säätö:

Sulkeutumisnopeus 180-0 astetta säädetään venttiilillä joka sulkimen päädyssä. Käännettäessä myötäpäivään ovi sulkeutuu hitaammin ja vastapäivään käännettäessä nopeammin. Sulkeutumisnopeuden tulee olla n. 5 sekunttia 90 asteen avautumiskulmasta kunnes ovi on kiinni.

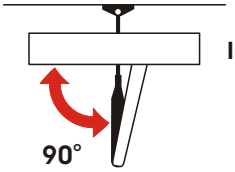

Ilman loppunykäystä

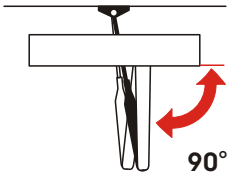

Loppunykäyksellä

Loppunukäyksen säätö:

Mikäli halutaan loppunykäys, päävarren tulee olla 90 asteen kulmassa suljinrukoon nähden kun ovi on suljettu. Jos ei haluta loppunykäystä tulee kierrevarren olla 90 asteen kulmassa suhteessa karmiin. Säätö tehdään pidentämällä tai lyhentämällä kierrevartta

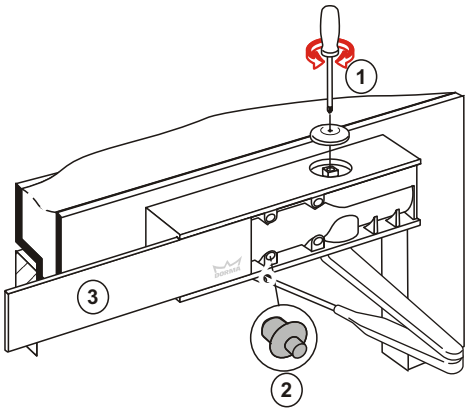

Kun asennus on suoritettu:

1. Aseta akselin peitekappa paikoilleen.
 varren vastakkaiselle puolelle.
2. Ruuvipussissa on pieni kumitulppa, aseta kumitulppa vapaaseen reikään suljinrungossa estämään ettei etulevy liiku käytön aikana sivulle.
3. Työnnä etulevy paikoilleen.

Humioi että DORMA-merkki peitelevyssä tulee oikeinpäin.

Vihjeitä sulkeutumisvoiman säätämiseen TS 73 V sulkimrlle:

1. Käännä voimakkuuden säätöruuvia kuusiokoloavaimella vastapäivään kunnes tunnet ettei ettei ruuvi purista jousta.
2. Käännä sulkeutumisnopeuden säätöruuvi melkein pohjaan (ovi sulkeutuu hitaasti).
3. Ovensuljin on nyt niin voimaton ettei se jaksa sulkea ovea. Käytä kuusiokoloavainta ja käännä sulkeutumisvoiman säätöruuvia asteittain sisäänpäin jolloin sulkeutumisvoima lisääntyy. Kun oikea voimakkuus on saavutettu ovi sulkeutuu ja lukko telkeytyy. Ovensuljin on nyt tarpeeksi vahva ovelle.
4. Rakennuksen paine-eroista johtuen suosittelemme venttiiletä tasoittamaan paine-eroja.
5. Sulkeutumisnopeus säädetään siten että ovi sulkeutuu 90 asteen avautumiskulmasta n. 5 sekunnissa.