WN 054418 04/97

DORMA EM Bodenwinkel

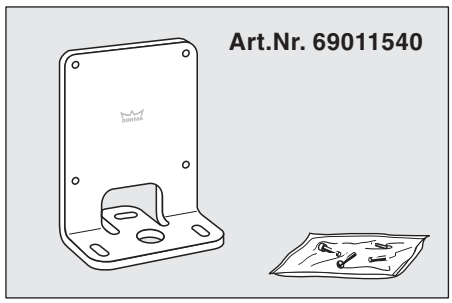

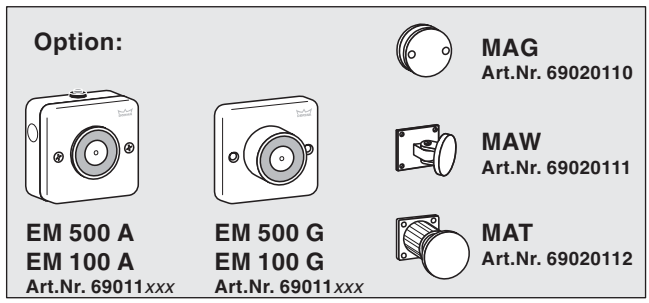

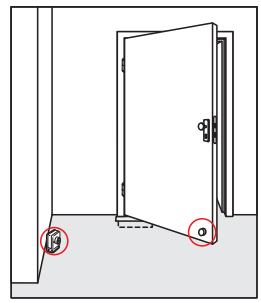

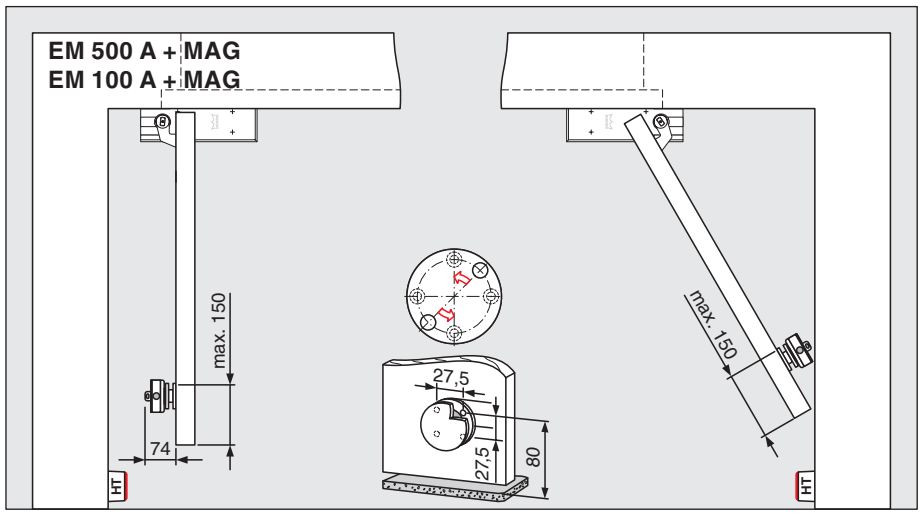

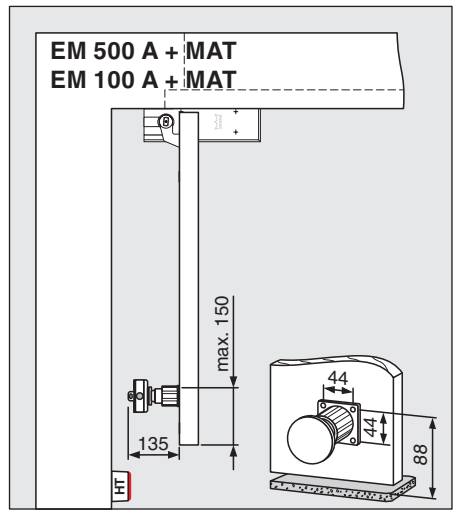

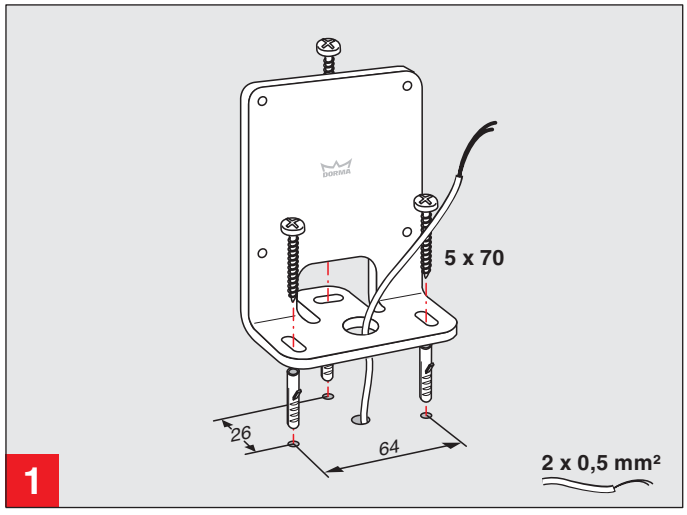

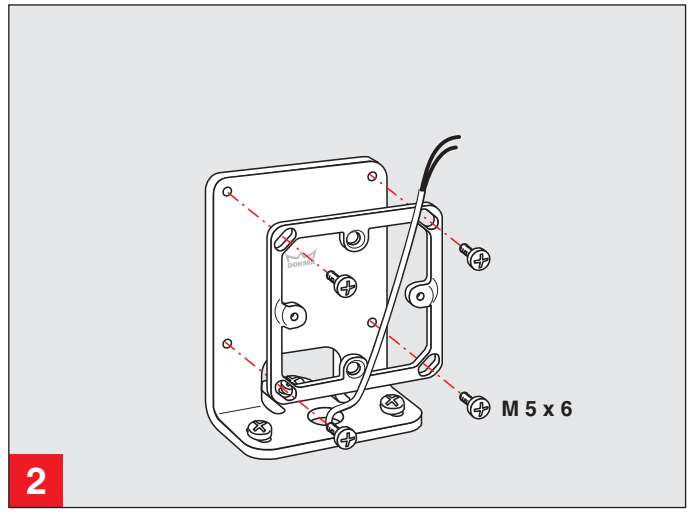

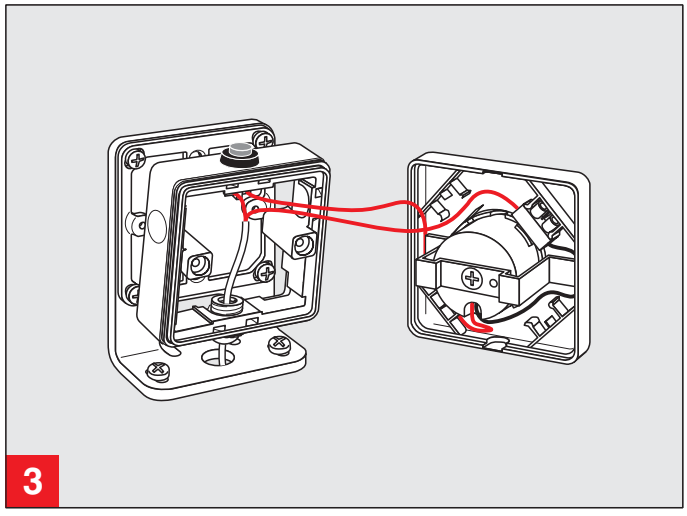

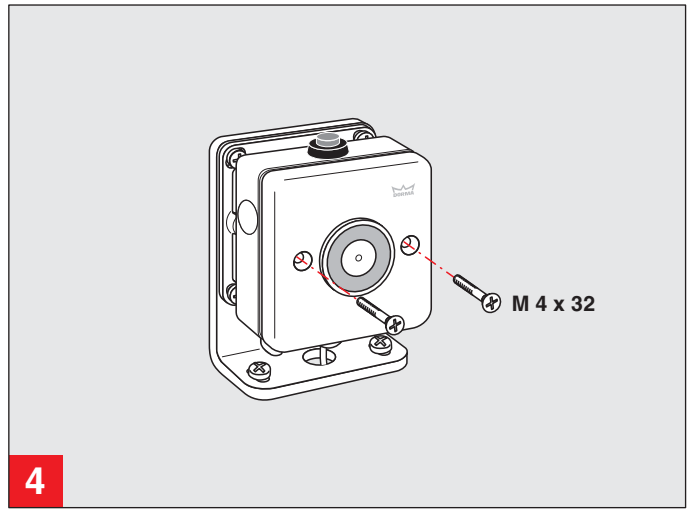

Art.Nr. 69011540

Option:

EM 500 A
EM 100 A
Art.Nr. 69011*xxx*

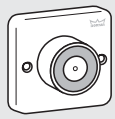

EM 500 G
EM 100 G
Art.Nr. 69011*xxx*

MAG
Art.Nr. 69020110

MAW
Art.Nr. 69020111
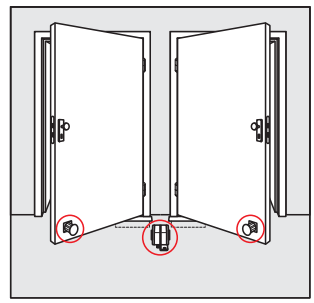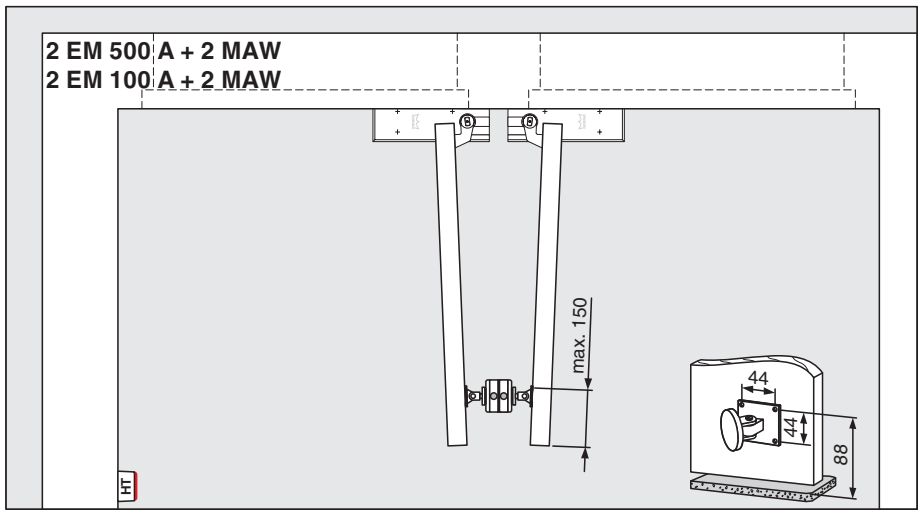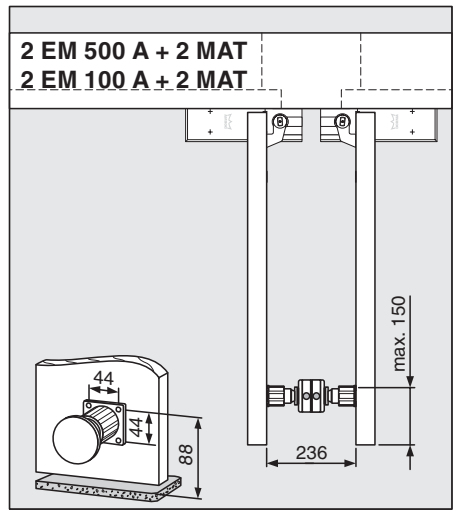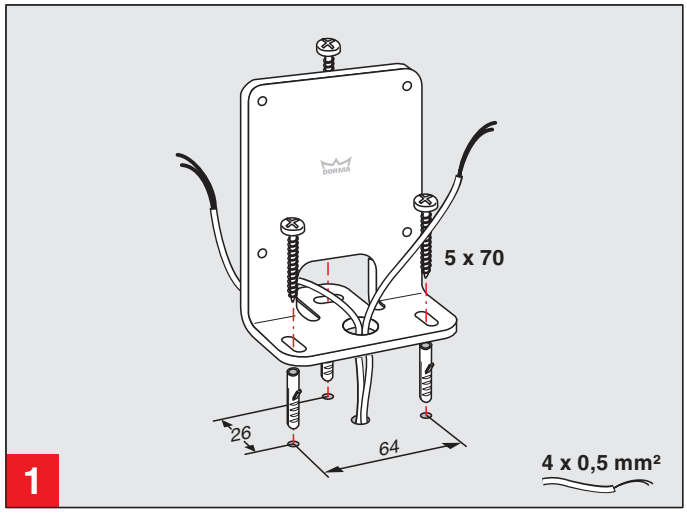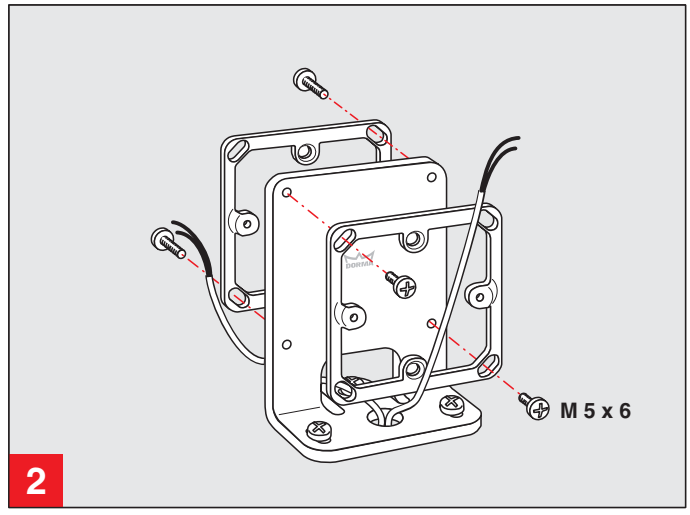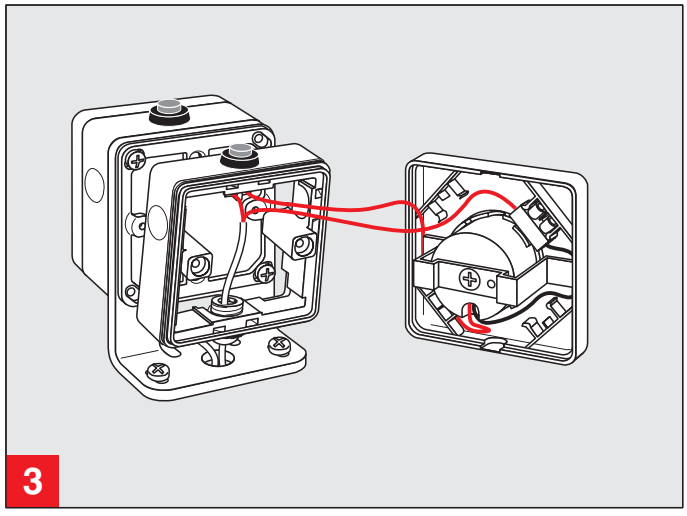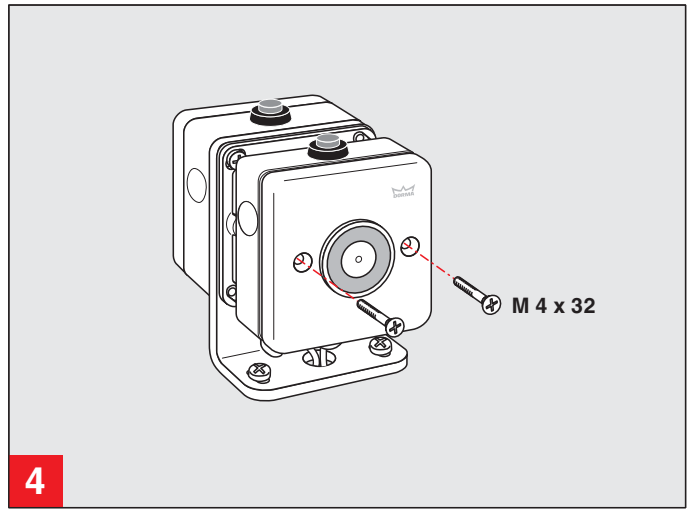
MAT
Art.Nr. 69020112