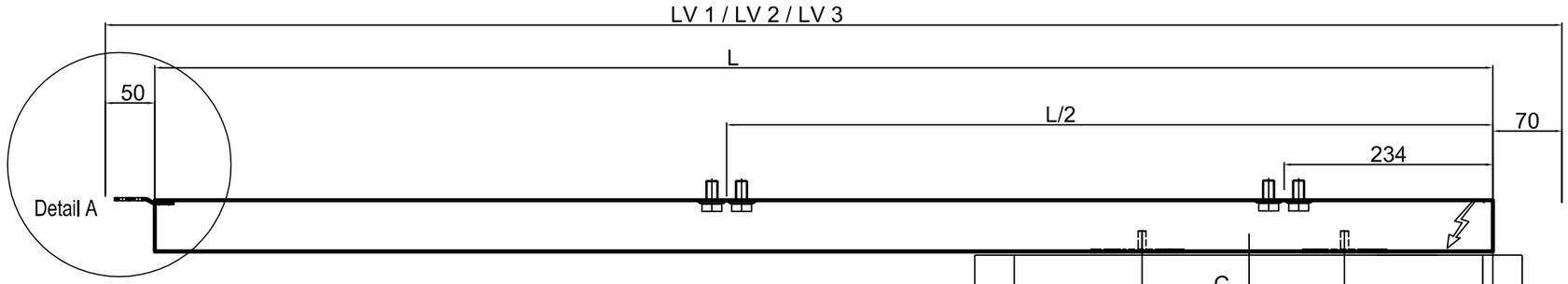

Antriebsprofil
Operator profile

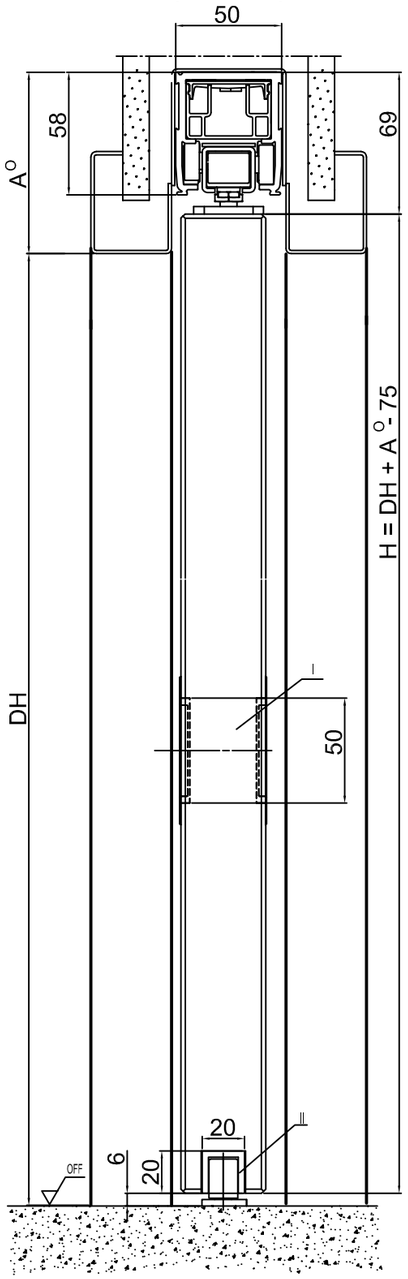

CS80 Magneo	DB min.	LV	L/4	C	L
Set 875	700mm	LV1 1870mm	437,5mm	575mm	1750mm
Set 1000	835mm	LV2 2120mm	500 mm	700mm	2000mm
Set 1125	945mm	LV3 2370mm	562,5mm	825mm	2250mm

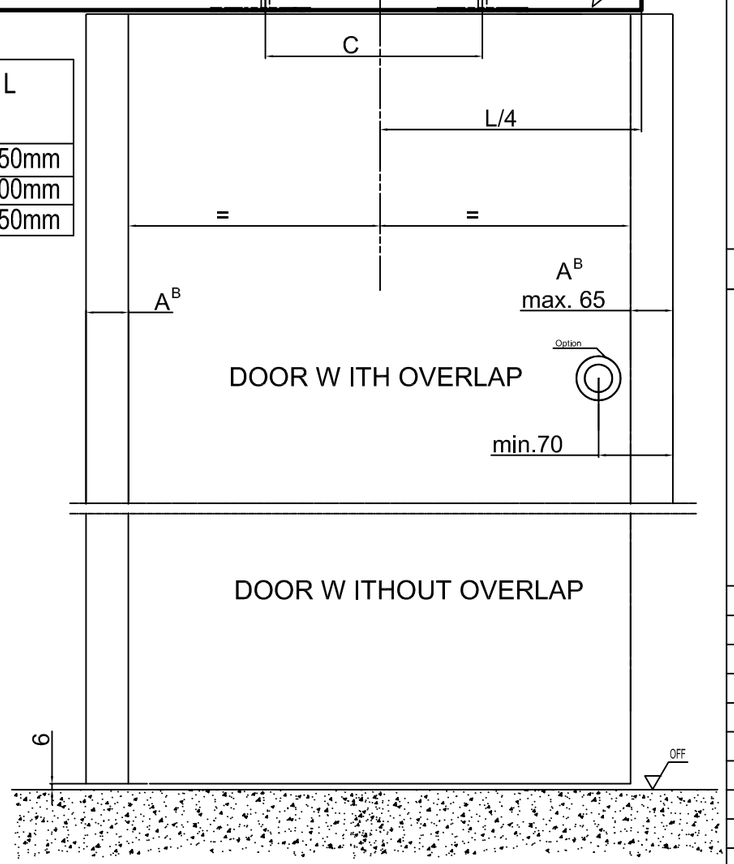

Detail A

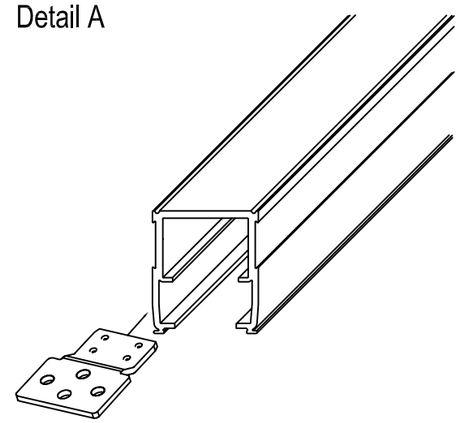

CS 80 Magneo In wall mounting wooden leaf

1 - fluegelig / 1 - leaf	1)	2)
Set 875	DB 700 - 810	/ 830
Set 1000	DB 835 - 935	/ 960
Set 1125	DB 945 - 1060	/1085

Gewicht / weight

Set 875	20 kg - 80 kg
Set 1000	20 kg - 80 kg
Set 1125	20 kg - 80 kg

1 - fluegelig / 1 - leaf	
Auf Wand Montage / On Wall Mounting	
Set 875	LV 1 = 1840 mm
Set 1000	LV 2 = 2090 mm
Set 1125	LV 2 = 2340 mm
In Wand Montage / In Wall Mounting	
Set 875	LV 1 = 1870 mm
Set 1000	LV 2 = 2120 mm
Set 1125	LV 3 = 2370 mm

H	Tuerfluegelhöhe	door panel height
B	Tuerfluegelbreite	door panel width
I	Griffmuschel	Recessed door grip
II	Bodergleiter	Floor guide
III	Anschlag bauseits	Profile on side
OFF	Oberkante Fertigfussboden	finished floor Level FFL
DB	Durchgangsbreite	passage width
LV	Anlagenaussenmass	total width
DH	Lichte Durchgangshoehe	passage height
F	Fahrweg	Driving path
L/4	Bezugslinie	Reference line
C	MIttenabstand Aufhängepunkte	Centre to centre distance fixing points
L	Antriebslänge	Operator length
A^B	Türflügelüberstand	Door overlap
A^O	Türflügelüberstand vertikal	Door overlap vertical

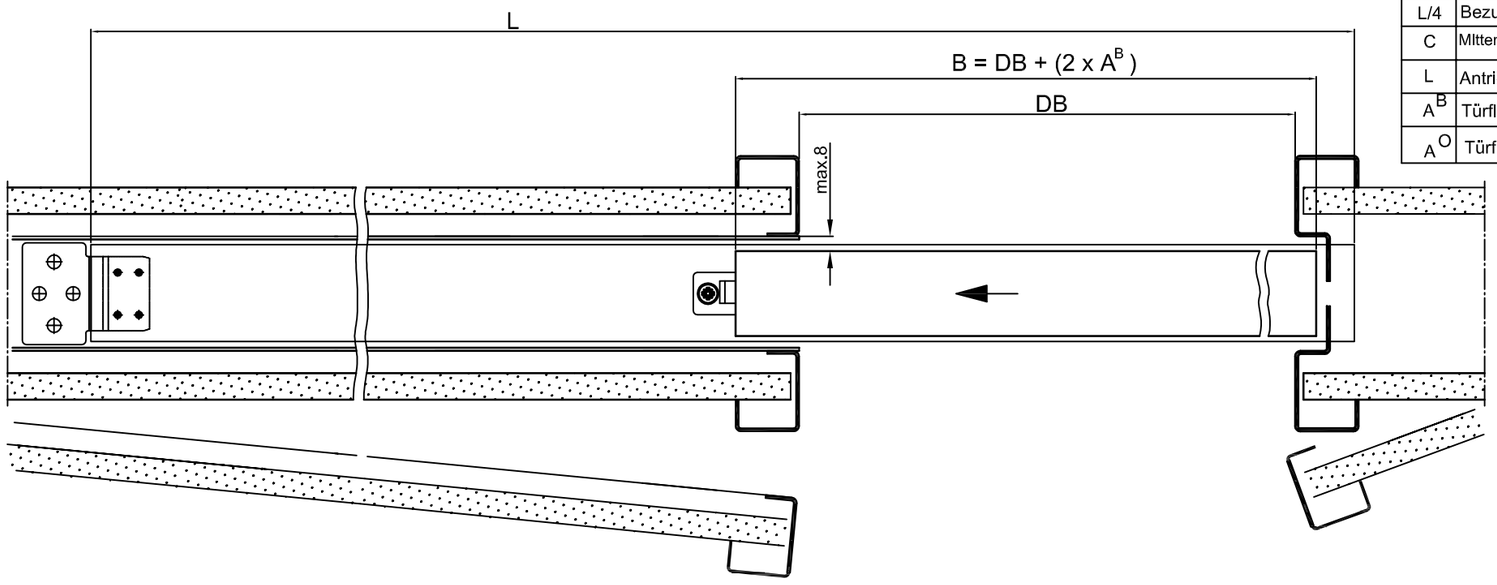

rechts wie gezeichnet
links spiegelbildlich

right-hand execution as per drawing
left-hand execution mirror image

2					Datum	Name	Werkstoff	CAD-Model by DORMA GmbH & Co KG
1					Bearb.	01.2009	G.Koch	Ausgabe: Doku-Typ :
0					Gepr.			Format : Index :
Ersetzt für:	Ersetzt durch:	Tag	Name		Norm.			Ersatz für :
								Zeichnungs-Nr.
DORMA				Zeichnungs-Nr.	CS 80 Magneo			CS 80 _jm_wall_mounting_wooden_11_2009
								Blatt 1 / 1

"Weitergabe sowie Vervielfältigung dieser Unterlage, Verwertung und Mitteilung ihres Inhalts ist ohne ausdrückliche Zustimmung der DORMA GmbH & Co. KG nicht gestattet. Soweit eine Zustimmung erteilt ist, müssen alle Rechte für den Fall der Patenterteilung oder Gebrauchsmustereintragung vorbehalten."