I	Tuerfluegel / door leaf
OFF	Oberkante Fertigfussboden / finished floor level
LW	Durchgangsweite / opening width
LH	Durchgangshoehe / opening height
H	Anlagenhoehe / structural height
	Hinweise / notes
X	Laut DIN 18650 und Bau- und Pruefgrundsaetzen fuer autom. Tueren darf dieses Mass nur 4 - 8 mm betragen In accordance to DIN 1850 and other regulation for doors X must not be more than 4 - 8 mm
	Alle dreistelligen Profilnummern beginnen mit "325" All three-digit profile numbers starting with "325"
	Gebogene Scheiben richtungsgleich setzen. Bended panes in same direction mounted

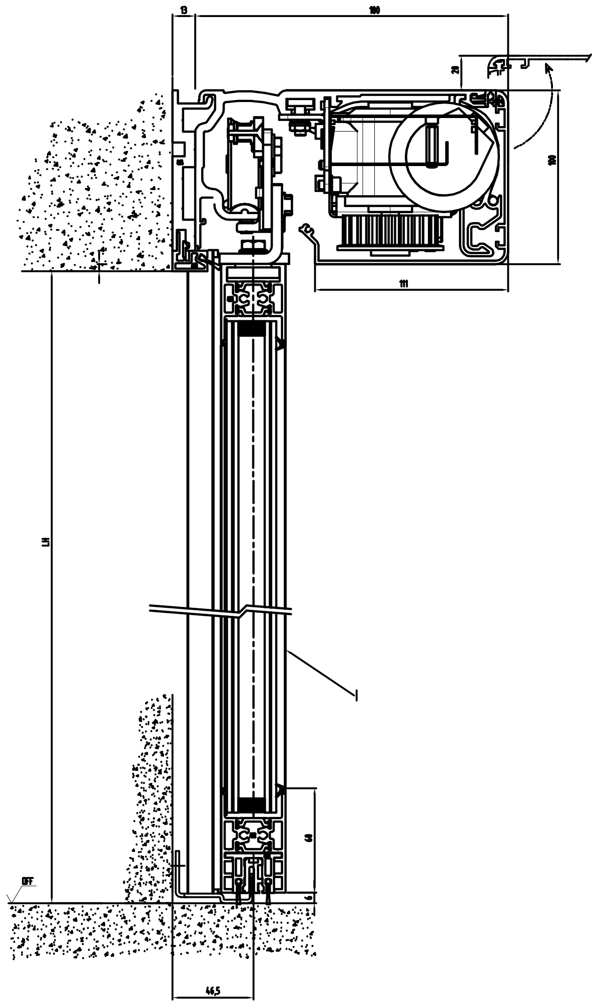

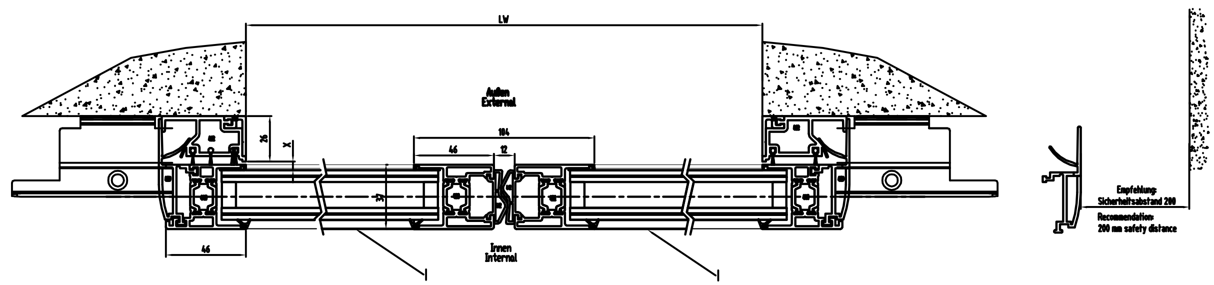

Standard / FST-2D		Gewicht / weight	
2-fluegelig 2- leaves		2-fluegelig 2- leaves	
Standard	LW 800-3000	Standard	2 x 160 kg
FST-2D	LW 900-3000	FST-2D	2 x 130 kg
B min. = 2 x LW + 120			

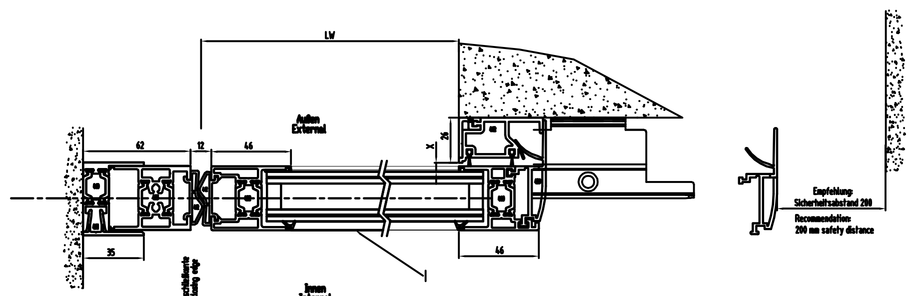

Standard / FST-2D		Gewicht / weight	
1-fluegelig		1-fluegelig 1- leaf	
Standard	LW 700-3000	Standard	1 x 200 kg
FST-2D	LW 900-1800	FST-2D	1 x 150 kg
B min. = 2 x LW + 60 ohne Berücksichtigung der Pfostenbreite without consideration of jamp width			

DORMA

1:1

25.02.2011 BC

A0

ES 200

Sliding door ST FLEX Green

without side screens - surface mounted