Junior-Office-Band mit Hülse Art. 11 230
Rahmenteil für Holzzarge Art. 11 320
Zargentasche für Holzzarge Art. 10 405

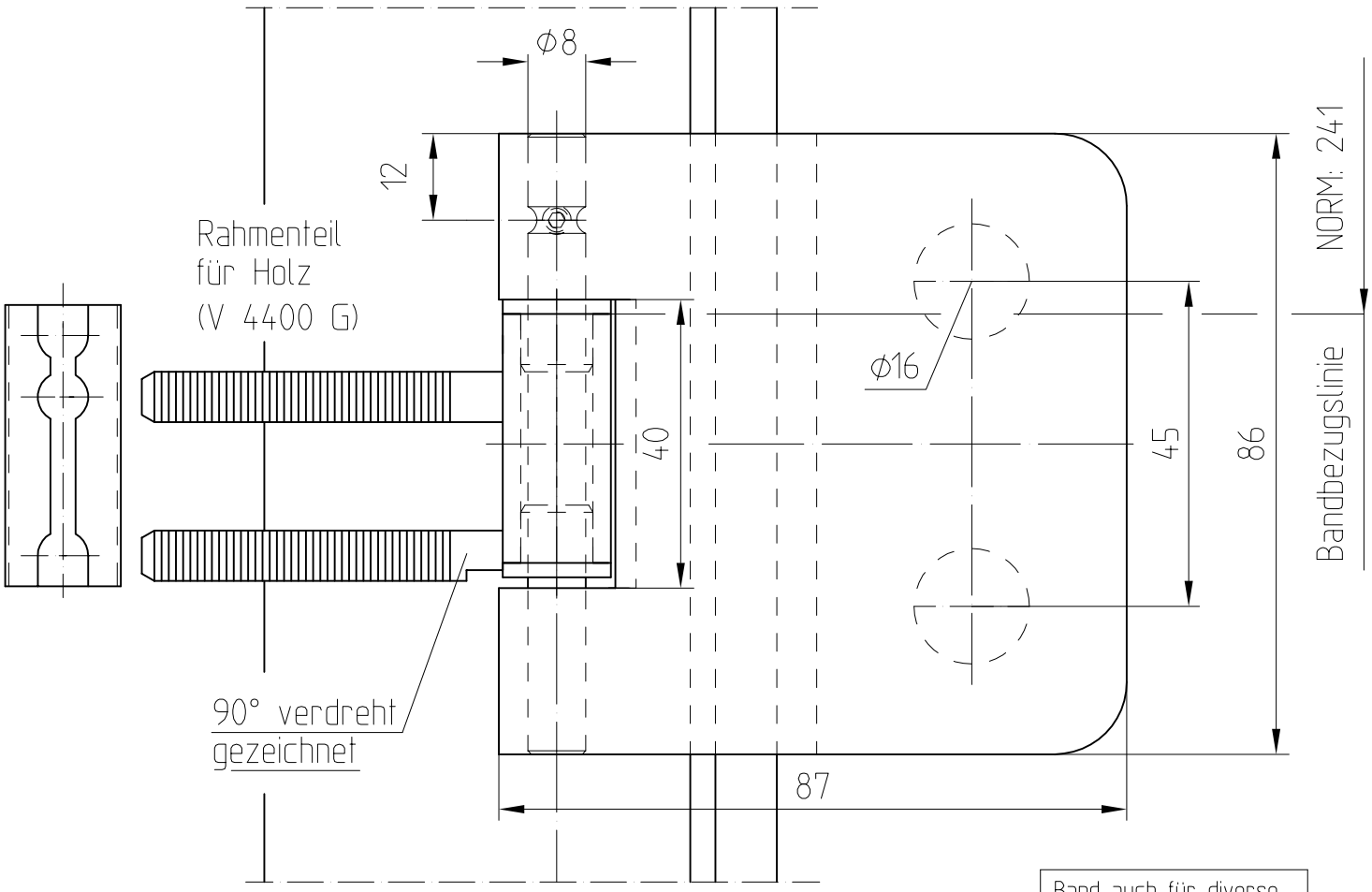

Band auch für diverse Falztiefen lieferbar.	
Falztiefe	Flügelgew.
24	55 Kg
28	45 Kg
30	
38	
40	

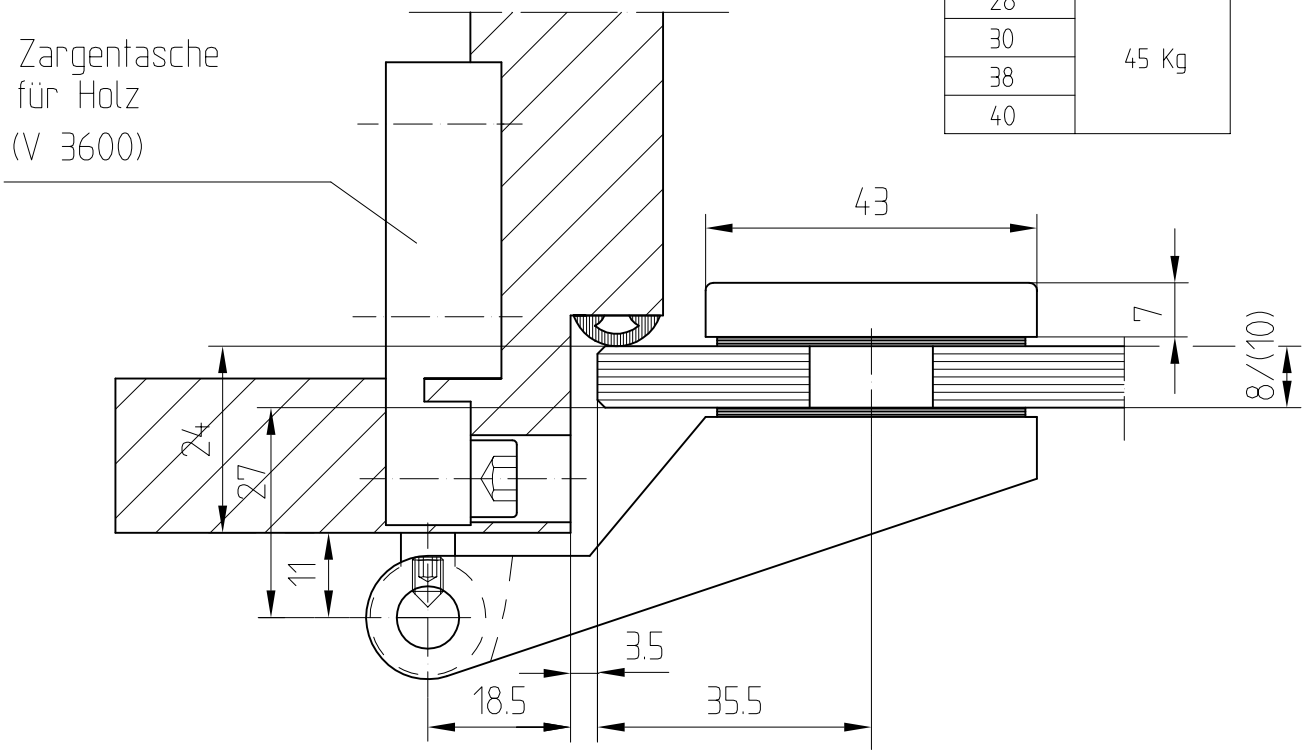

M 1:1 06.96 11-030