I	Tuerfluegel
OFF	Oberkante Fertigfussboden
LW	Durchgangsweite
LH	Durchgangshoehe
H	Anlagenhoehe
	Hinweise
X	Laut DIN 18650 und Bau- und Pruefgrundsetzen fuer autom. Tueren darf dieses Mass nur 4 - 8 mm betragen
	Alle dreistelligen Profilnummern beginnen mit "325"
	Gebogene Scheiben richtungsgleich setzen.

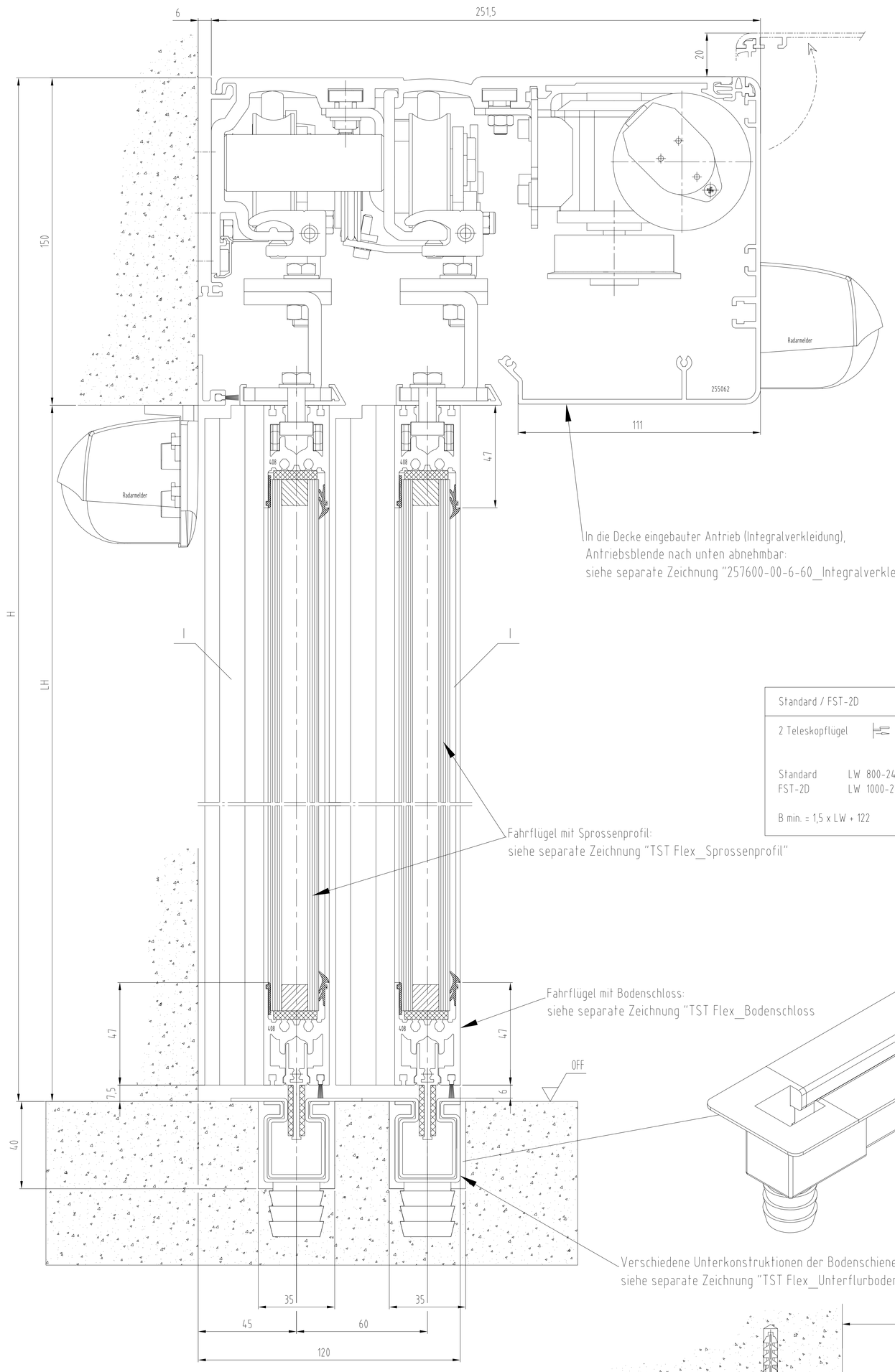

Standard / FST-2D		Gewicht	
2 Teleskopflügel		2 Teleskopflügel	
Standard	LW 800-2400	Standard	2 x 75 kg
FST-2D	LW 1000-2400	FST-2D	2 x 75 kg
B min. = 1,5 x LW + 122			

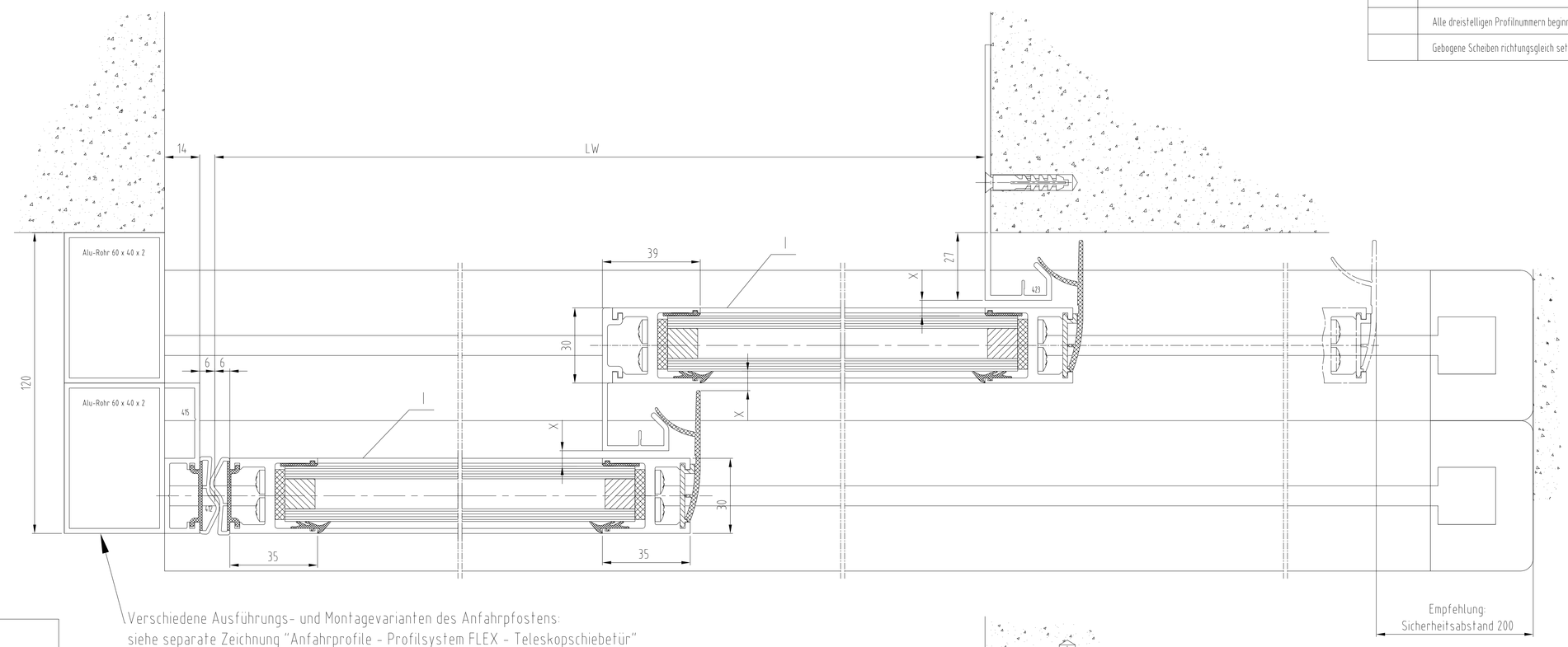

Verschiedene Ausführungs- und Montagevarianten des Anfahrpfostens:
siehe separate Zeichnung "Anfahrprofile - Profilsystem FLEX - Teleskopschiebetür"

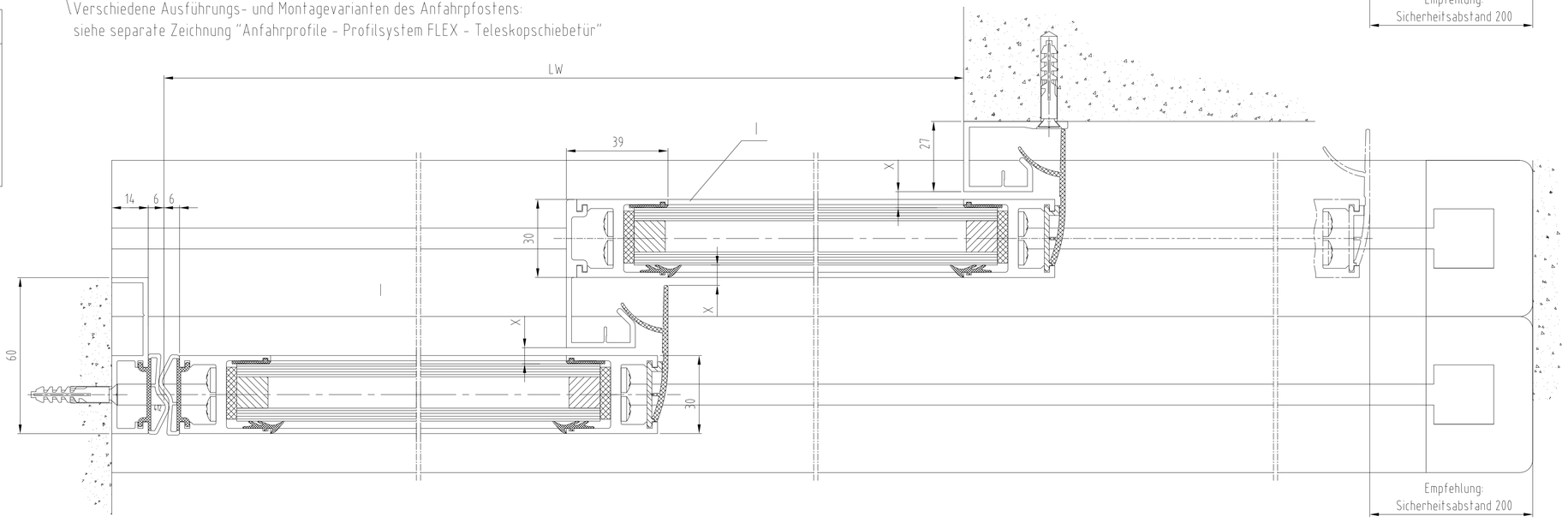

Standard / FST-2D		Gewicht	
4 Teleskopflügel		4 Teleskopflügel	
Standard	LW 1400-4000	Standard	4 x 75 kg
FST-2D	LW 1400-4000	FST-2D	4 x 65 kg
B min. = 1,5 x LW + 122			

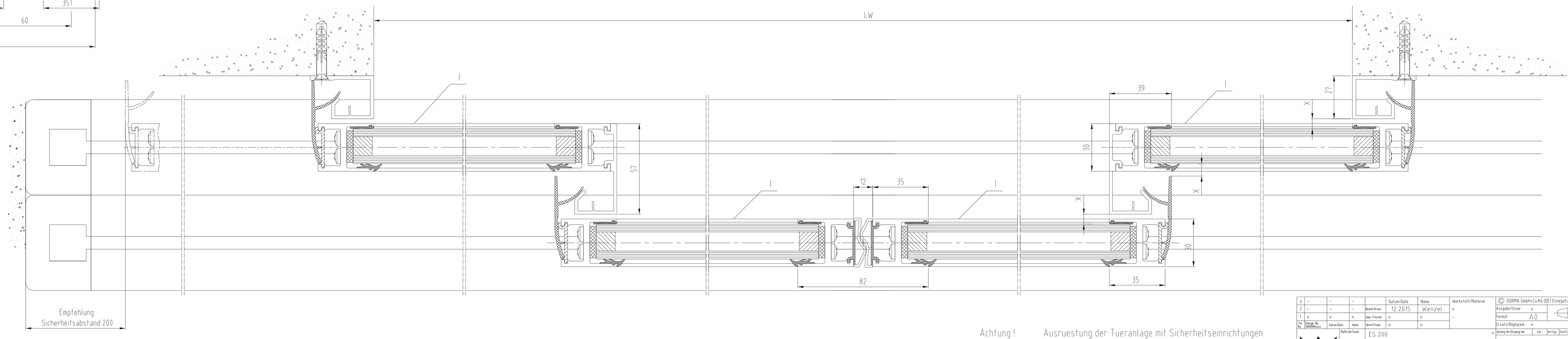

Achtung ! Ausruestung der Tueranlage mit Sicherheitseinrichtungen nach jeweiliger Risikobewertung gemaeß DIN 18650 Teil 1 + 2 .

3	-	-	-		Datum/Date	Name	Werkstoff/Material
2	-	-	-	Werk/Drawn	12.2015	Wenzel	×
1	×	×	×	Gepr./Checked	×	×	-
LV No.	Change No. 0000000000	Datum/Date	Name	Name/Stand	×	×	

© DORMA GmbH+Co.KG (DE) Ennepetal

Ausgabefrisse: ×
Format: A0
Ersatz/Replacem: ×

DORMA

Maßstab/Scale 1:1 ×

ES 200
Teleskop-Schiebetuer TST FLEX
Antriebshöhe 150 - ISO 22 - ohne Seitenteil - Unterflur

Zeichnung No./Drawing No. | Var. | Ersatz/Rep. | Zust./Cond. | Blatt/Sheet 1 von ... Bl.

257532-00-6-60

Var.: 00

"Weitergabe sowie Vervielfältigung dieser Unterlage, Verwertung und Mitteilung ihres Inhalts sind gestattet, soweit nicht ausdrücklich zugestanden. Zuwiderhandlungen verpflichten zu Schadenersatz. Alle Rechte für den Fall der Patenterteilung oder Gebrauchsmuster-Eintragung vorbehalten."