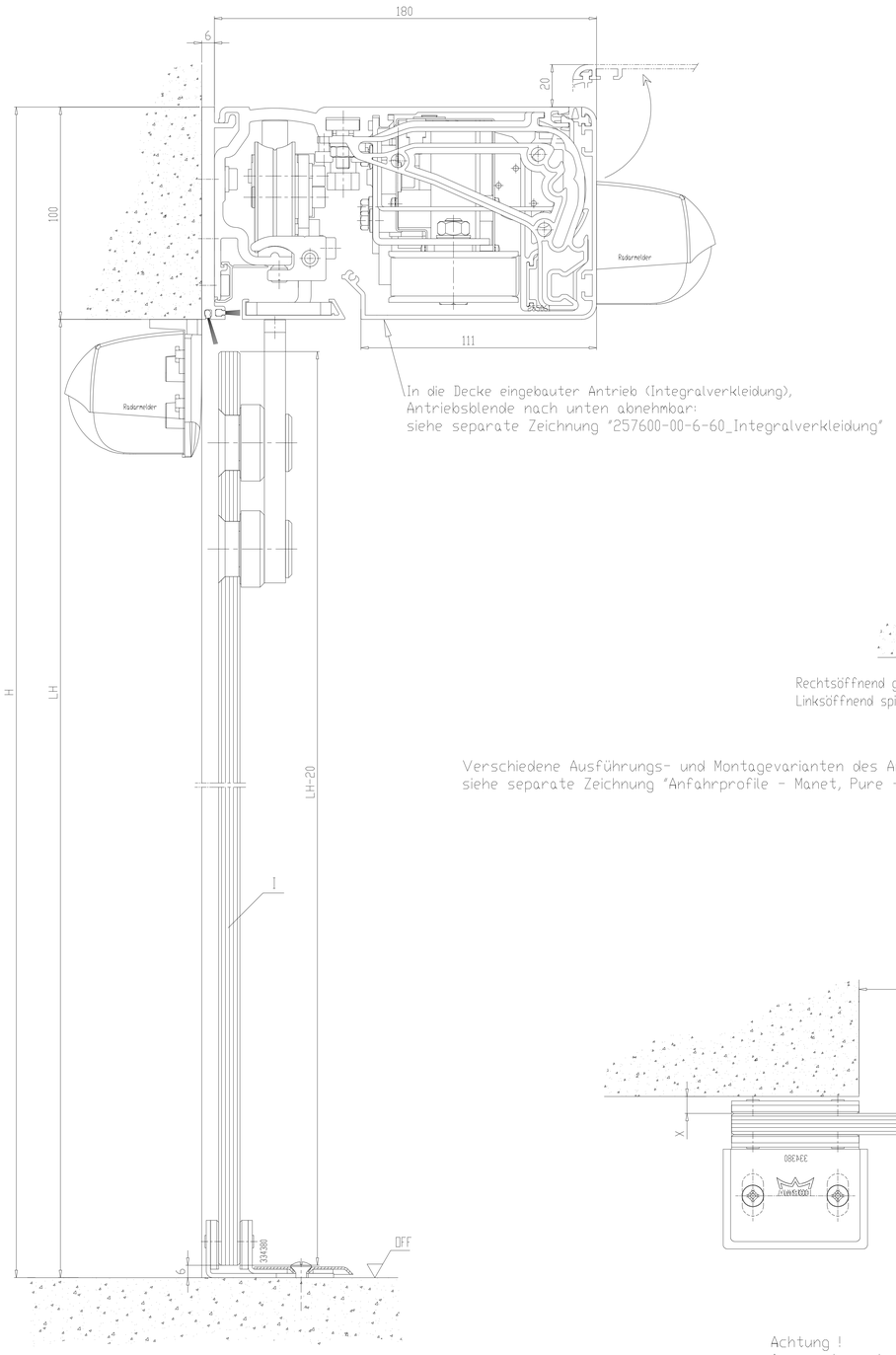

In die Decke eingebauter Antrieb (Integralverkleidung),
Antriebsblende nach unten abnehmbar:
siehe separate Zeichnung "257600-00-6-60_Integralverkleidung"

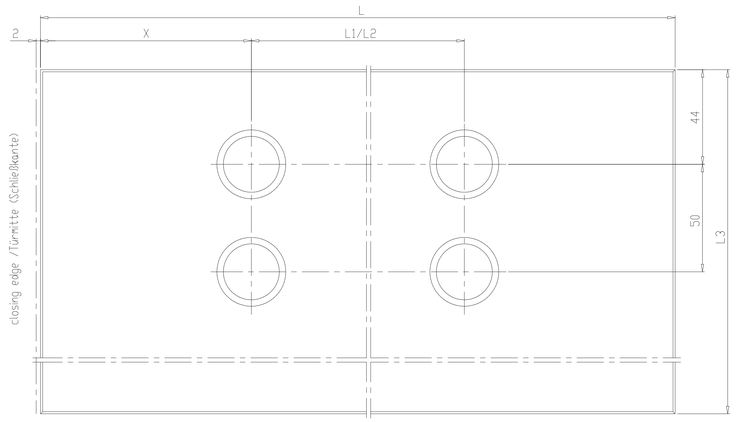

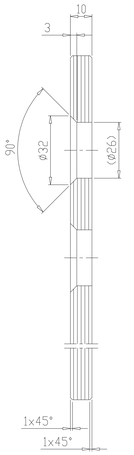

Glaskanten geschliffen

1-fluegelig

L = LW + 58
L1 = LW - 200
L3 = LH - 20
X = 148

2-fluegelig

L = LW/2 + 58
L2 = (LW-400)/2
L3 = LH - 20
X = 98

Standard / FST-2D		Gewicht	
2 - fluegelig		2 - fluegelig	
Standard FST-2D	LW 800 - 2000 LW 900 - 2000	Standard FST-2D	2 x 100 kg 2 x 100 kg
B= 2 x LW + 140	(ohne Seitenteile)		
1 - fluegelig 1 - leaf		1 - fluegelig 1 - leaf	
Standard FST-2D	LW 700 - 1600 LW 900 - 1600	Standard FST-2D	1 x 100 kg 1 x 100 kg
B= 2 x LW + 70	(ohne Seitenteile)		

I	Tuerfluegel
OFF	Oberkante Fertigfussboden
LW	Oeffnungsweite
LH	Lichte Durchgangshoehe
H	Anlagenhoehe
	Hinweise
X	Laut DIN 18650 und Bau- und Pruefgrundsetzen fuer autom. Tueren darf dieses Mass nur 4 - 8 mm betragen
	Alle dreistelligen Profilnummern beginnen mit "325"
	Gebogene Scheiben richtungsgleich setzen.

ohne Traeger / ohne Seitenteile

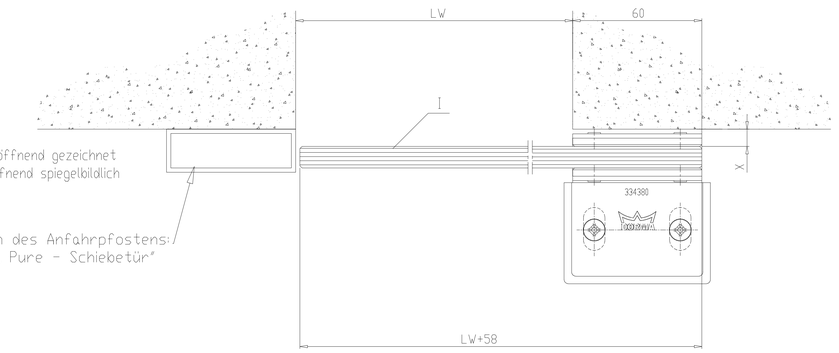

Rechtsöffnend gezeichnet
Linksöffnend spiegelbildlich

Verschiedene Ausführungs- und Montagevarianten des Anfahrpfostens:
siehe separate Zeichnung "Anfahrprofile - Manet, Pure - Schiebetür"

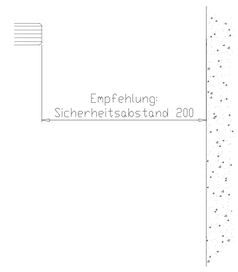

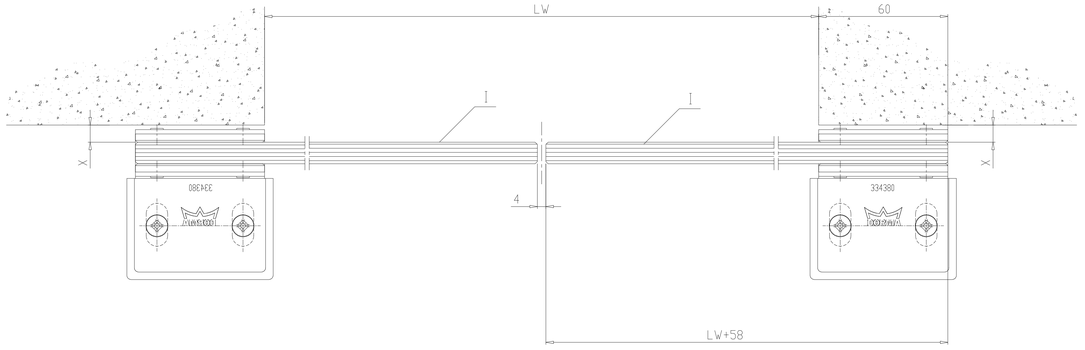

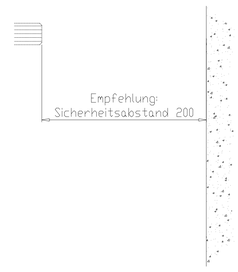

Achtung !
Ausruestung der Tueranlage mit
Sicherheitseinrichtungen nach jeweiliger
Risikobewertung gemaeß DIN 18650 Teil 1 + 2 .

2	-	-	-	Datum	Name	Werkstoff	CAD-Erstellt (c) DORMA GmbH & Co KG
1	-	-	-	Bearb. 09.2021	Wenzel	*	Ausgabe: * Doku-Typ : M
0	*	*	*	Gepr. *	*	-	Format :A0 Index : 0
Ver.	Ander.-Nr	Tag	Name	Norm. *	*		Ersatz für *

DORMA	Orgmaßstab 1:1 *	ES 200 Schiebetuer ST MANET sliding door ST MANET	* Zeichnung-Nr. 257660-00-6-60	Stand Blatt 1 - *
			Var.: 00	

"Weitergabe sowie Vervielfältigung dieser Unterlage, Verwertung und Mitteilung ihres Inhalts nicht gestattet, soweit nicht ausdrücklich zugestanden. Anmerkungen sowie Einrichten zu Schadenersatz mit Rechte für den Fall der Patenterteilung oder Gebrauchsmustereintragung vorbehalten."