I	Tuerfluegel
IV	Schutzfluegel
OFF	Oberkante Fertigfussboden
LW	Durchgangsweite
LH	Durchgangshoehe
H	Anlagenhoehe
	Hinweise
X	Laut DIN 18650 und Bau- und Pruefgrundsetzen fuer autom. Tueren darf dieses Mass nur 4 - 8 mm betragen
	Alle dreistelligen Profilnummern beginnen mit "325"
	Gebogene Scheiben richtungsgleich setzen

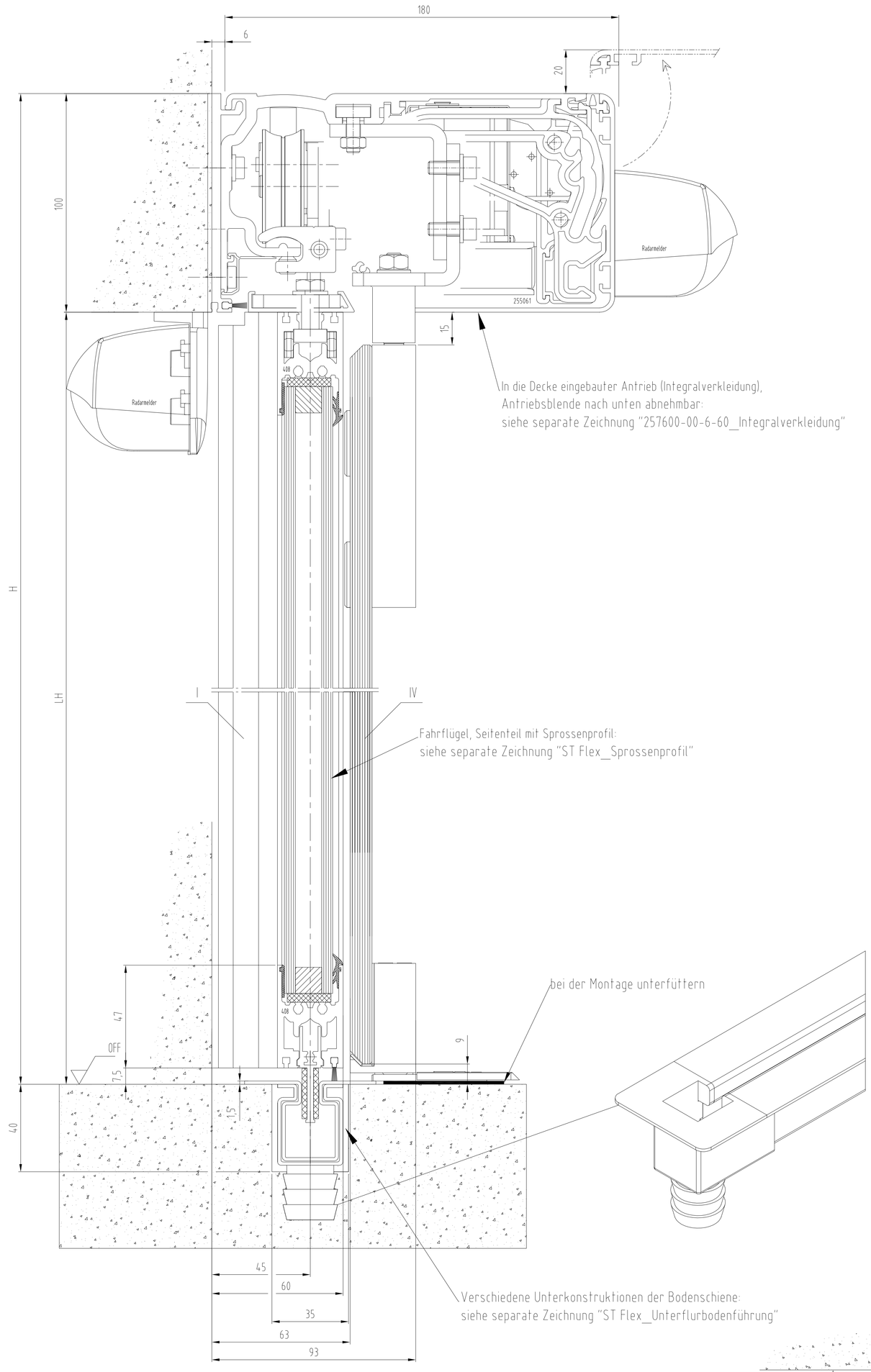

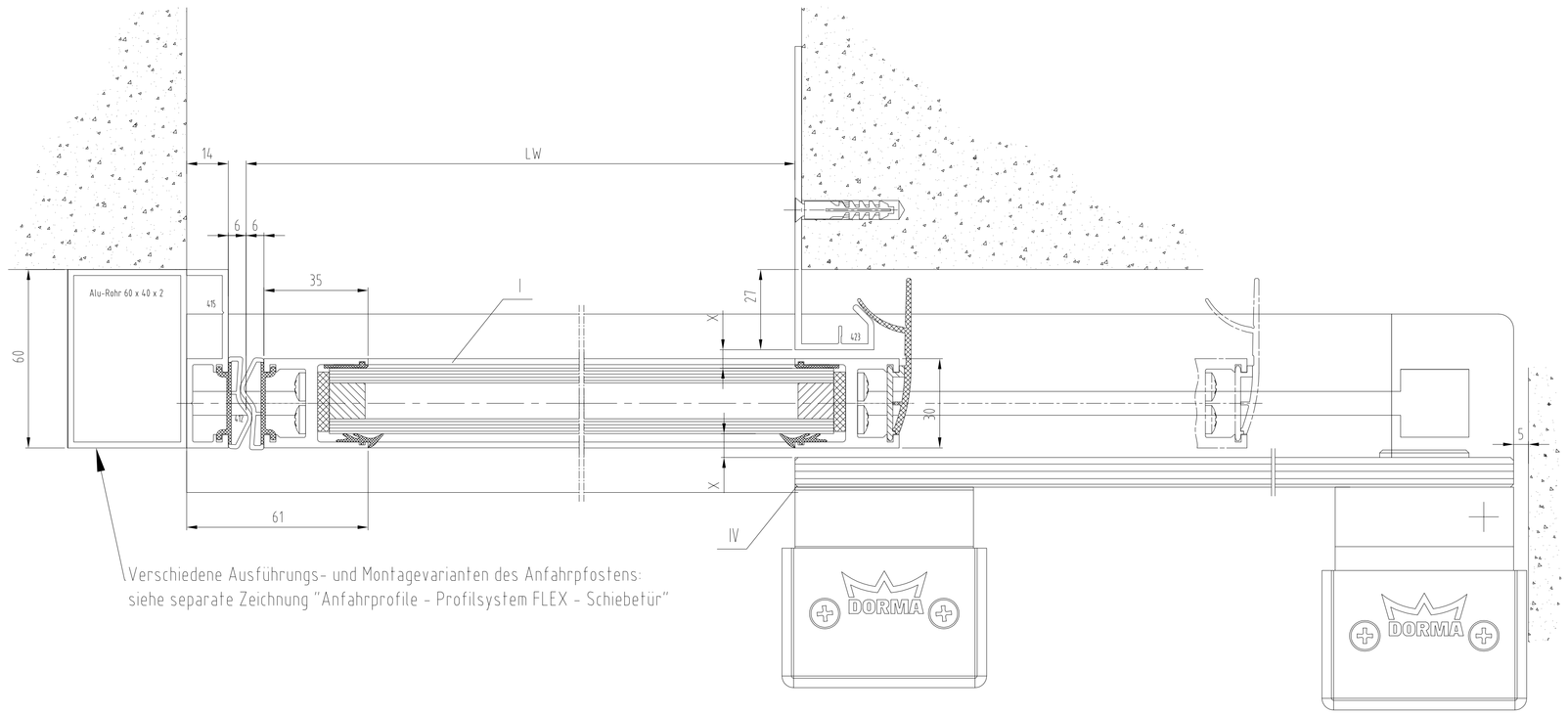

Standard / FST-2D		Gewicht	
1-fluegelig		1-fluegelig	
Standard FST-2D	LW 700-3000 LW 900-1800	Standard FST-2D	1 x 200 kg 1 x 150 kg
B min. = 2 x LW + 49			

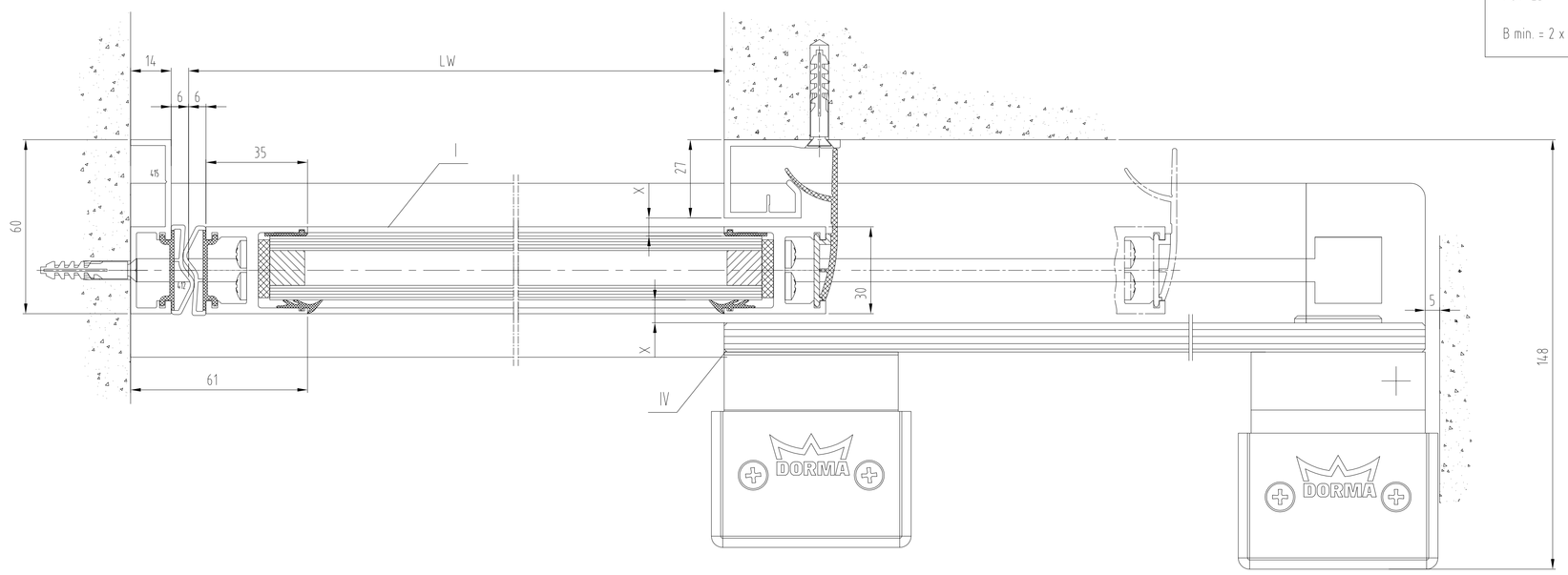

Standard / FST-2D		Gewicht	
2-fluegelig		2-fluegelig	
Standard FST-2D	LW 800-3000 LW 900-3000	Standard FST-2D	2 x 160 kg 2 x 130 kg
B min. = 2 x LW + 98			

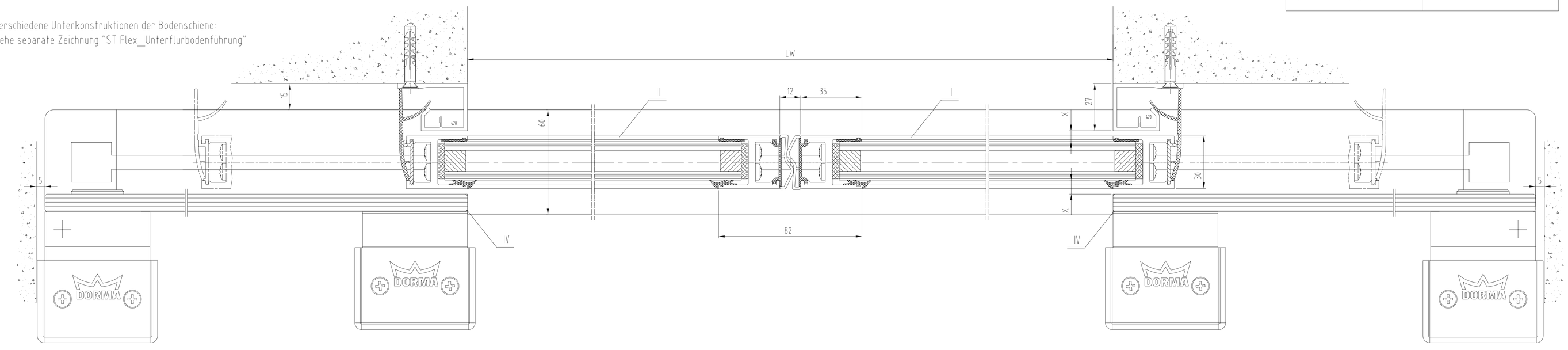

Achtung !
Ausruestung der Tueranlage mit Sicherheitseinrichtungen nach jeweiliger Risikobewertung gemaeß DIN 18650 Teil 1 + 2 .

3	-	-	-		Datum/Date	Name	Werkstoff/Material
2	-	-	-	Bearb/Drawn	12.2015	Wenzel	x
1	x	x	x	Gepr./Checked	x	x	-
Ind. No.	Änderungen Modifications	Datum/Date	Name	Norm/Stand	x	x	

© DORMA GmbH+Co.KG (DE) Ennepetal

Ausgabe/Issue: x
Format: A0
Ersatz/Replacem: x

DORMA

Maßstab/Scale: 1:1
x

Zeichng.Nr/Drawing No.: ES 200
Schiebetuer ST FLEX
Antriebshöhe 100 - ISO 22-ohne Seitenteil-mit Schutzfl.-Unterfl.

Var. | Ersetzt | Zust/Cond | Blatt/Sheet
257605-00-6-60 | 1
Var. 00 | von ... Bl.

Weitergabe sowie Vervielfältigung dieser Unterlage, Verwertung und Mitteilung ihres Inhalts nicht gestattet, soweit nicht ausdrücklich zugestanden. Zuwiderhandlungen verpflichten zu Schadenersatz. Alle Rechte für den Fall der Patenterteilung oder Gebrauchsmuster-Eintragung vorbehalten.