I	Tuerfluegel
OFF	Oberkante Fertigfussboden
LW	Durchgangsweite
LH	Durchgangshoehe
H	Anlagenhoehe
	Hinweise
X	Laut DIN 18650 und Bau- und Pruefgrundsetzen fuer autom. Tueren darf dieses Mass nur 4 - 8 mm betragen
	Alle dreistelligen Profilnummern beginnen mit "325"
	Gebogene Scheiben richtungsgleich setzen.

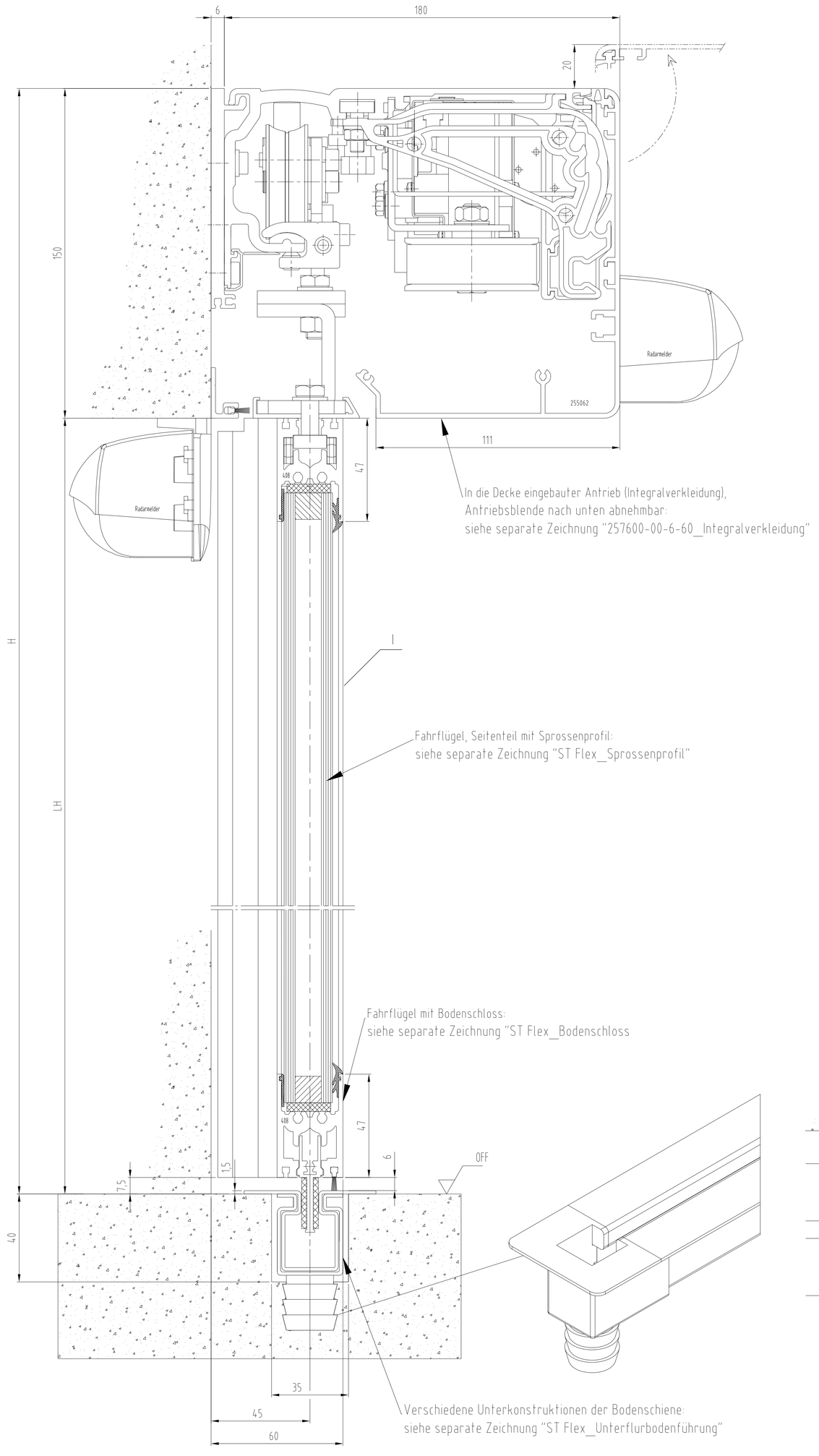

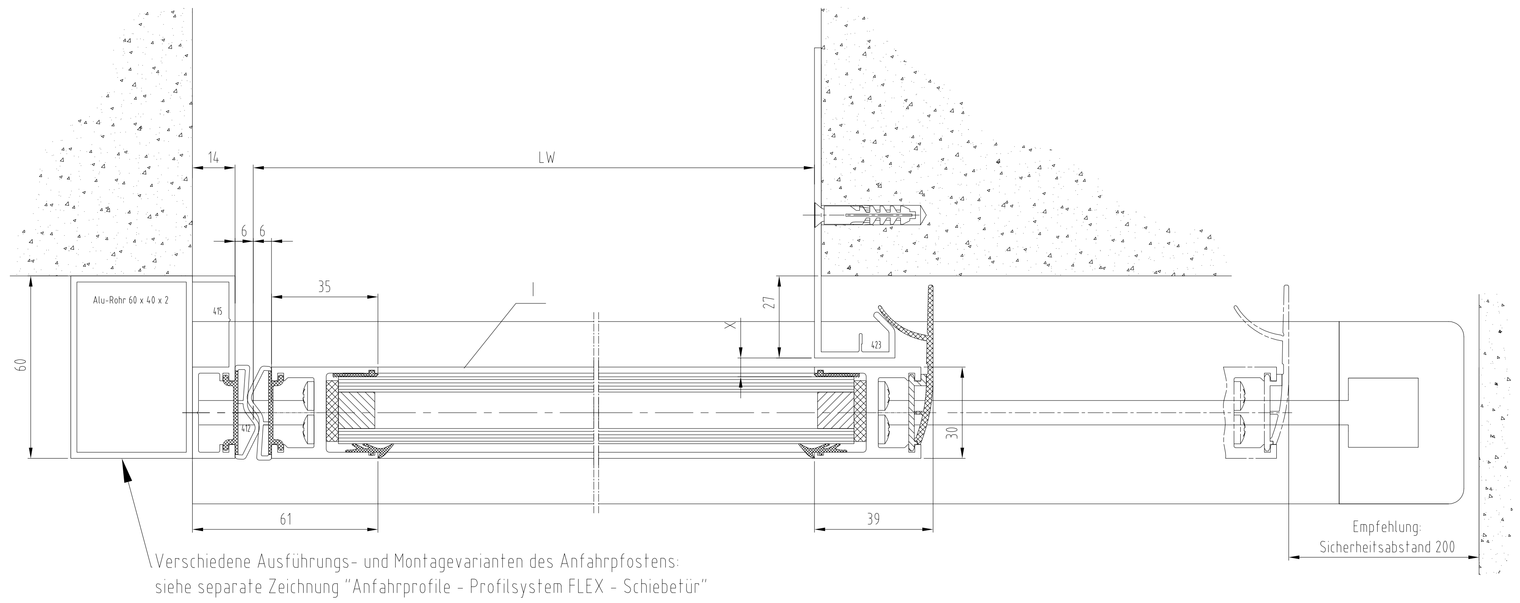

Standard / FST-2D		Gewicht	
1-fluegelig		1-fluegelig	
Standard FST-2D	LW 700-3000 LW 900-1800	Standard FST-2D	1 x 200 kg 1 x 150 kg
B min. = 2 x LW + 49			

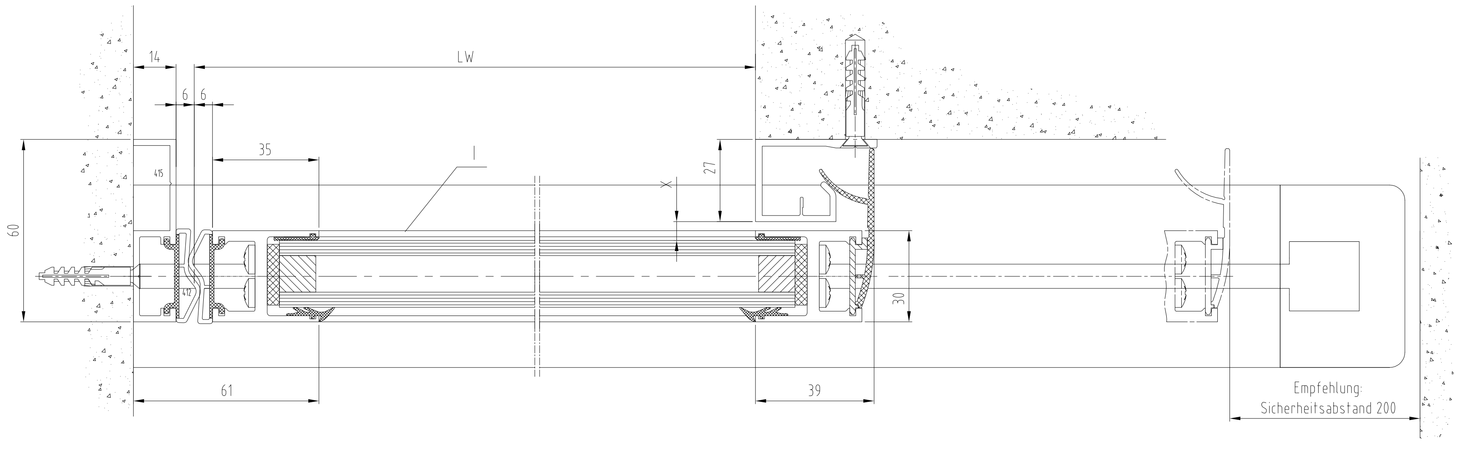

Standard / FST-2D		Gewicht	
2-fluegelig		2-fluegelig	
Standard FST-2D	LW 800-3000 LW 900-3000	Standard FST-2D	2 x 160 kg 2 x 130 kg
B min. = 2 x LW + 98			

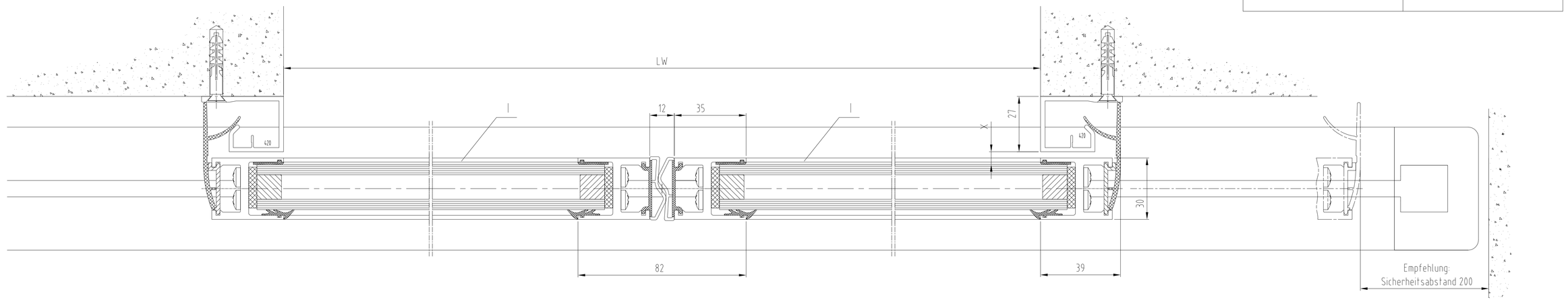

Achtung !
Darstellung incl. Schutzflügel, siehe separate Zeichnung.

Achtung !
Ausruestung der Tueranlage mit Sicherheitseinrichtungen nach jeweiliger Risikobewertung gemaeß DIN 18650 Teil 1 + 2 .

Nr.	Change No. Aenderungen	Datum/Date	Name	Verw./Stand	Datum/Date	Name	Werkstoff/Material
3	-	-	-				
2	-	-	-	Bearb/Drawn	12.2015	Wenzel	×
1	×	×	×	Gepr./Checked	×	×	-
				Verw./Stand	×	×	

© DORMA GmbH+Co.KG (DE) Ennepetal

Ausgabe/Issue: ×
Format: A0
Ersatz/Replacem: ×

DORMA

Maßstab/Scale: 1:1 ×

ES 200
Schiebetuer ST FLEX
Antriebsblende 150 - ISO 22 - ohne Seitenteil - Unterflur

Zeichng.Nr./Drawing No.: 257603-00-6-60
Var.: 00
Blatt/Sheet: 1