Montageplatte_ED_1_flg. _Gleitschiene_ziehend_CPD_Hebel_FLATSCAN_05_2018

dormakaba

Stand 05/2018

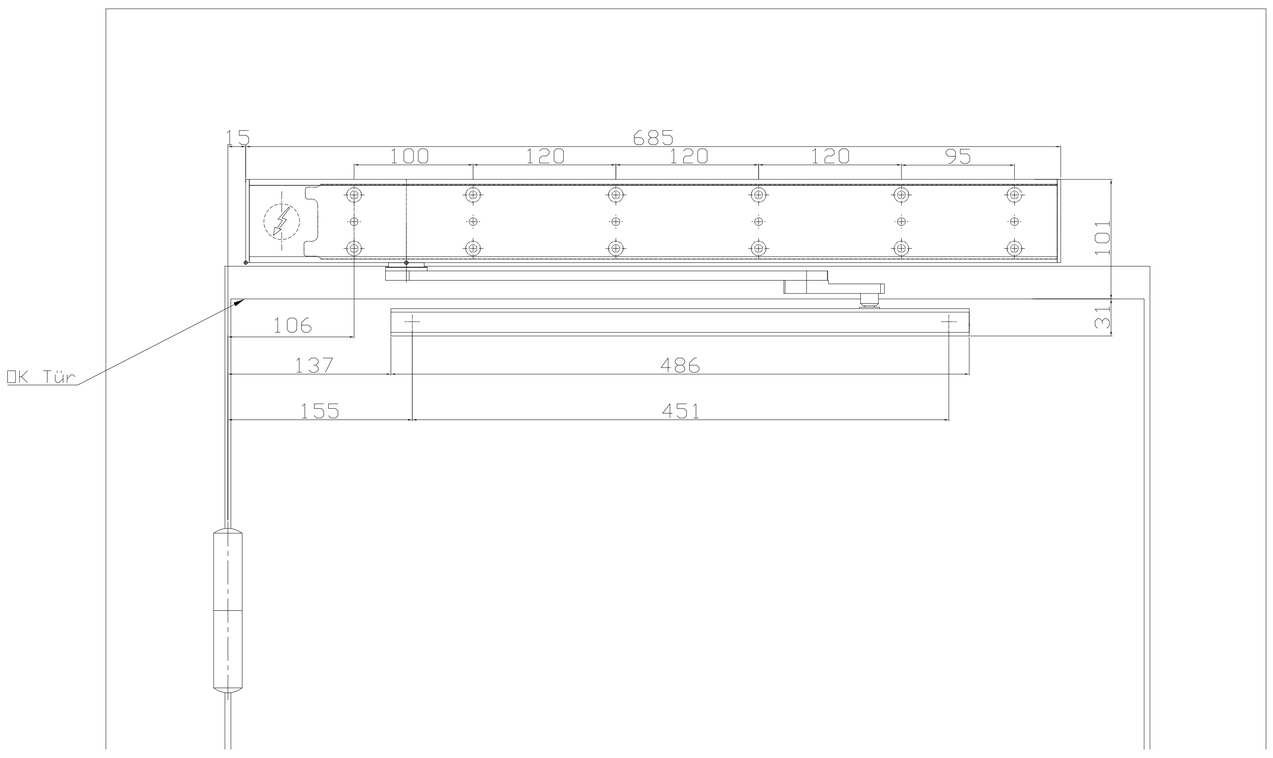

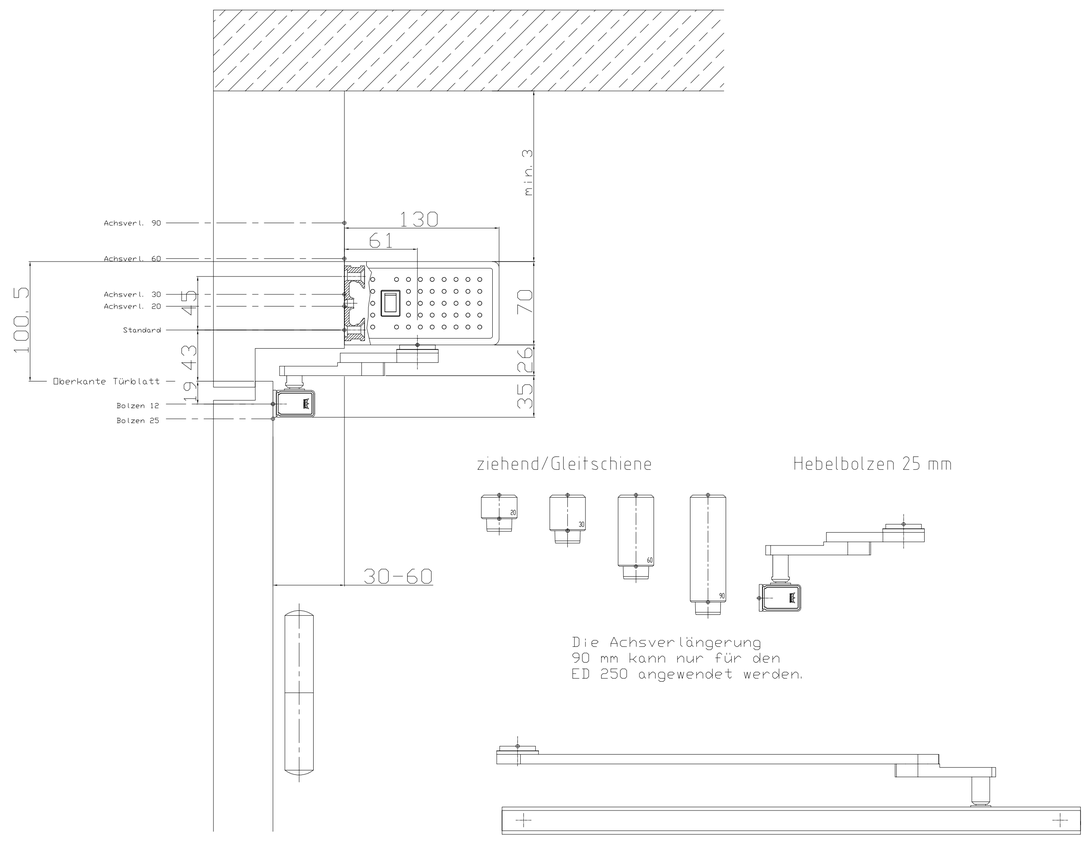

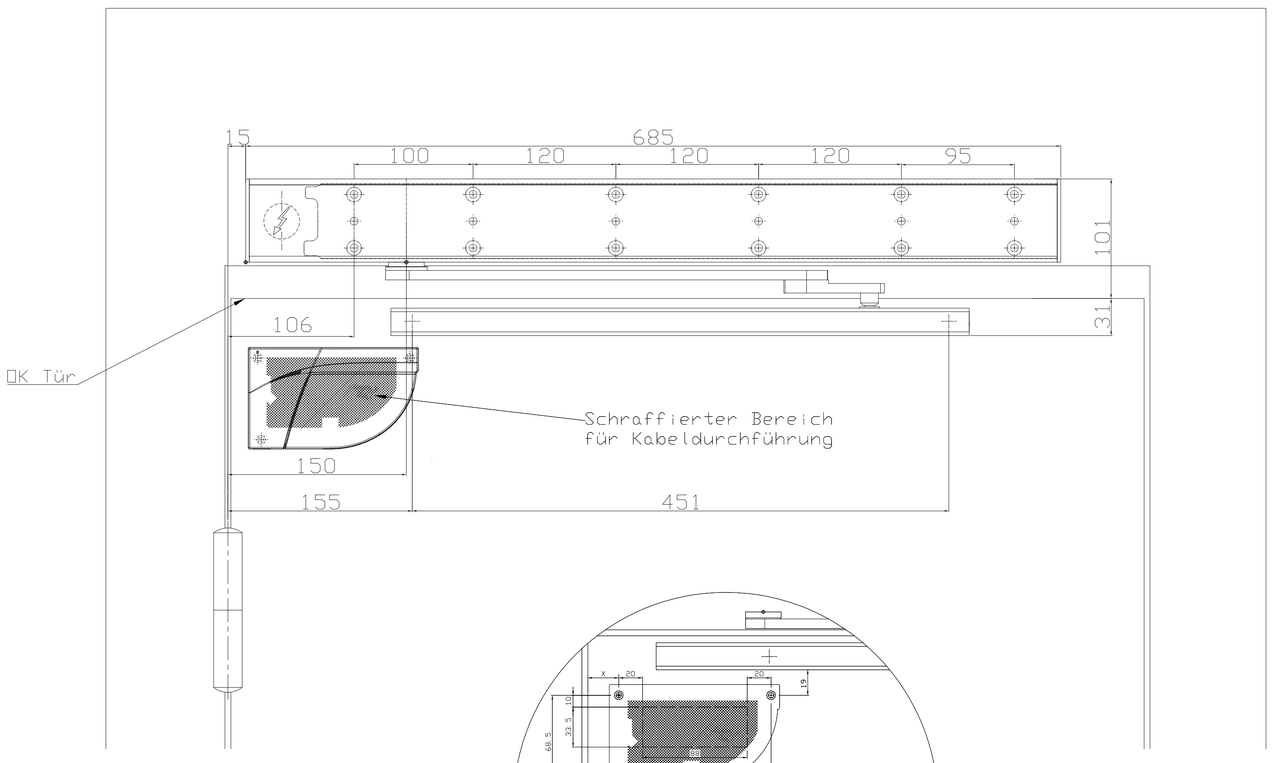

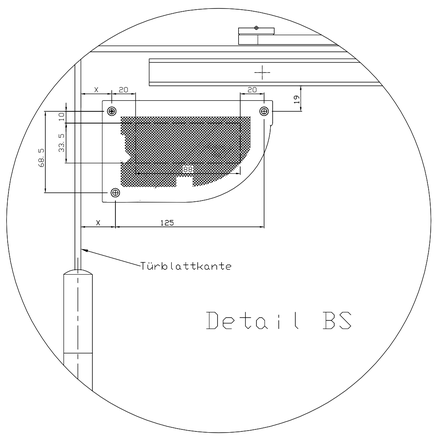
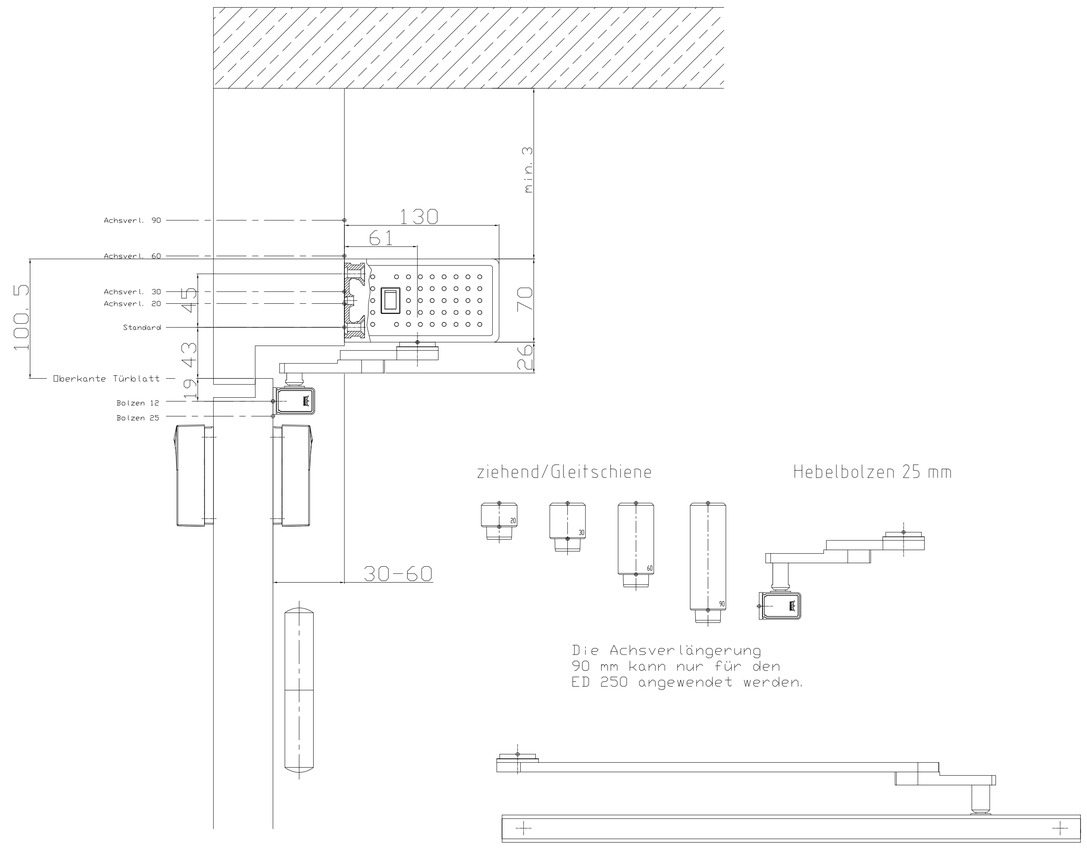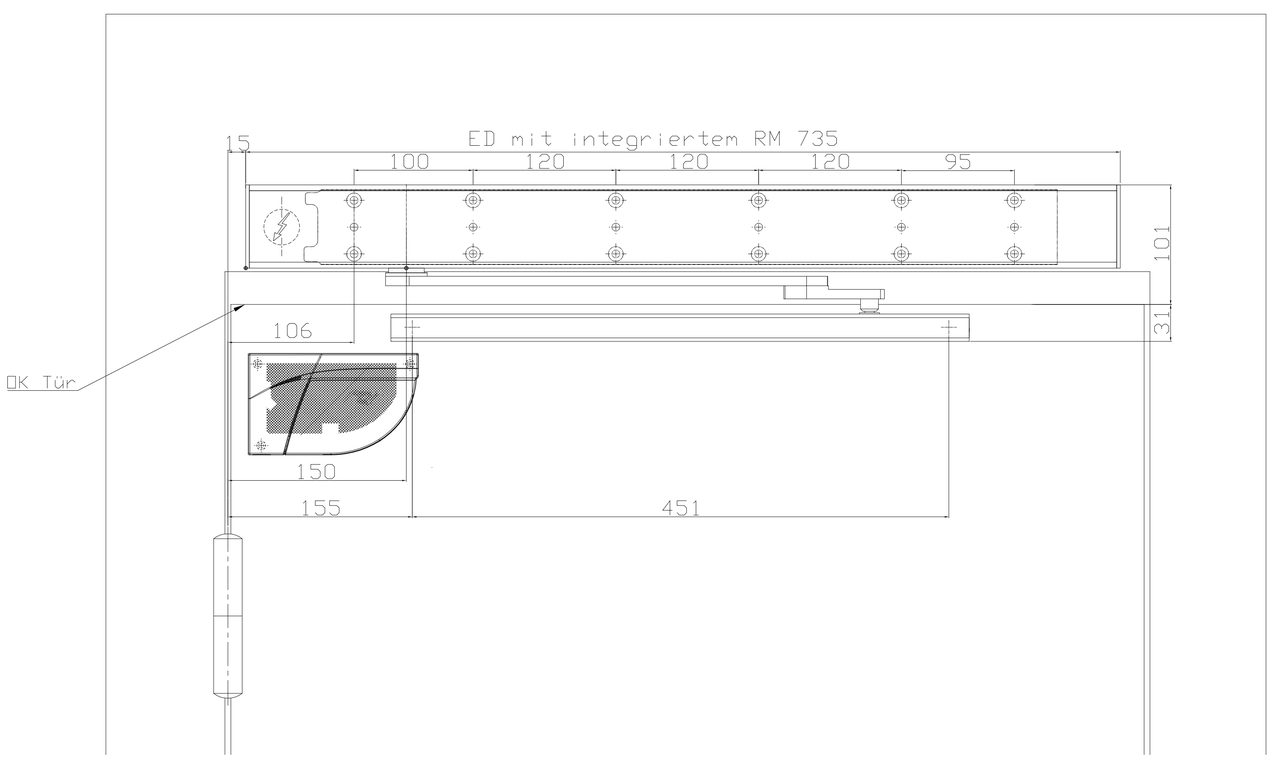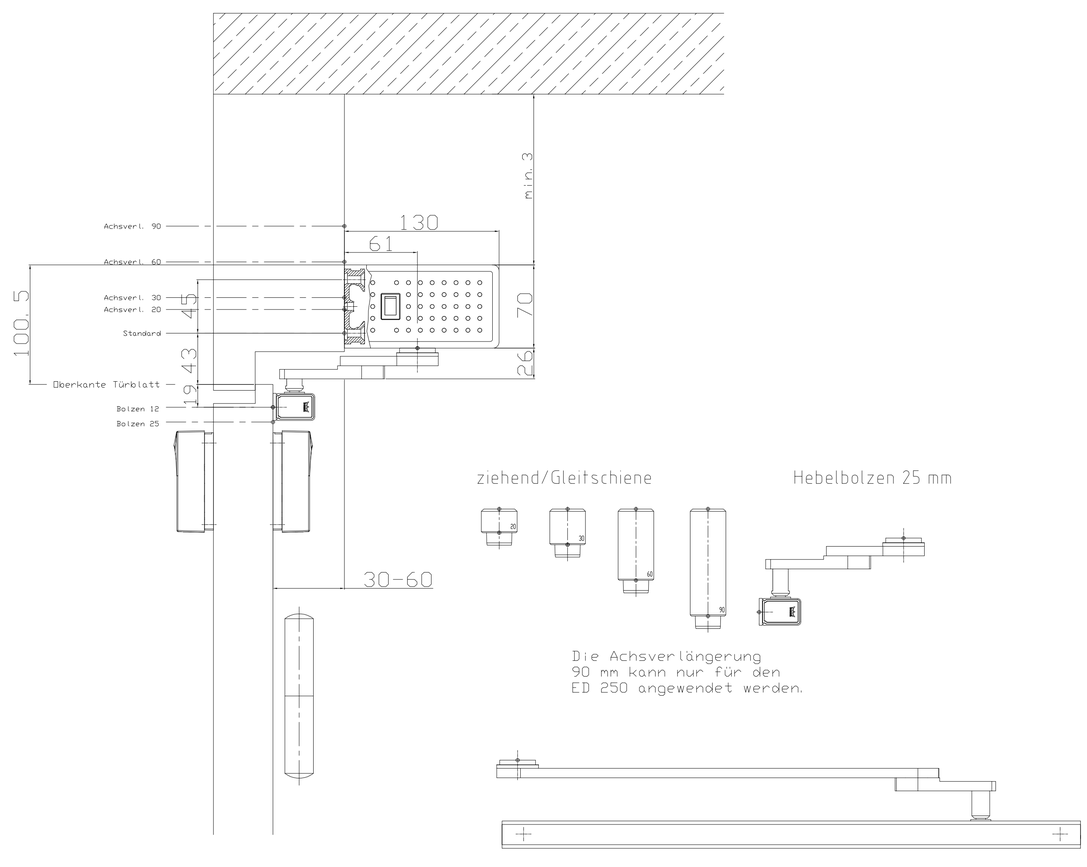
Maße X sind abhängig von der Falz am Türblatt.
Zu empfehlen ist, den Melder auf der BGS genau gegenüber von dem auf der BS zu montieren. Die Vorgaben der DIN 18650/EN 16005 sind einzuhalten.