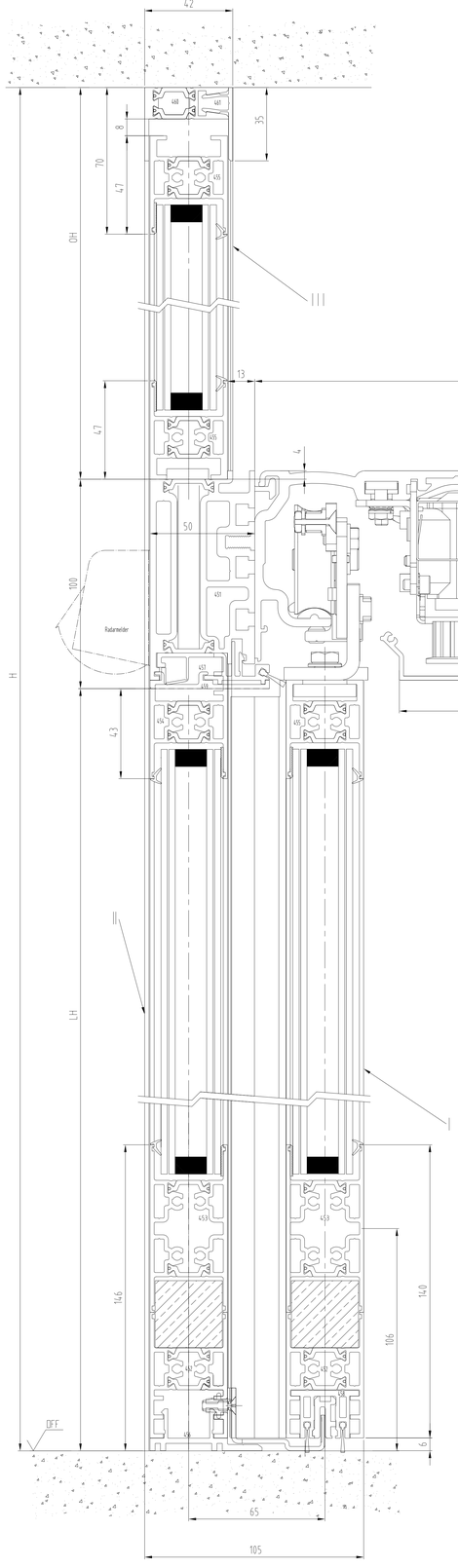

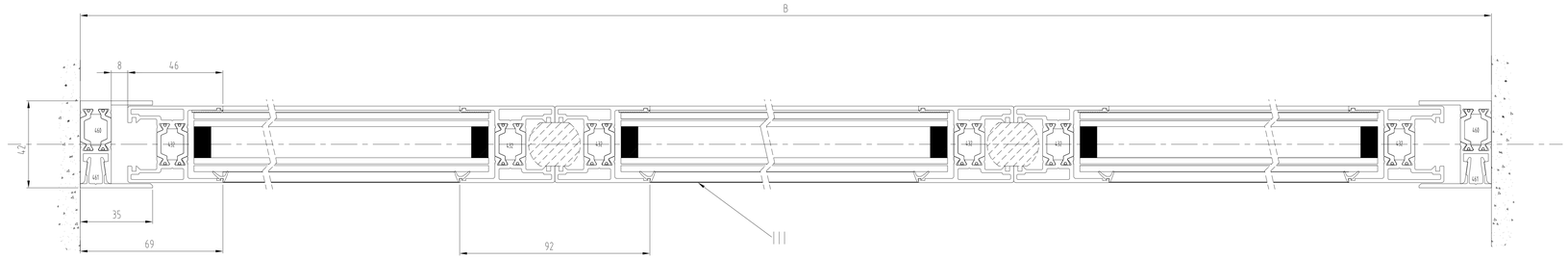

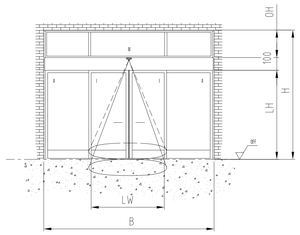

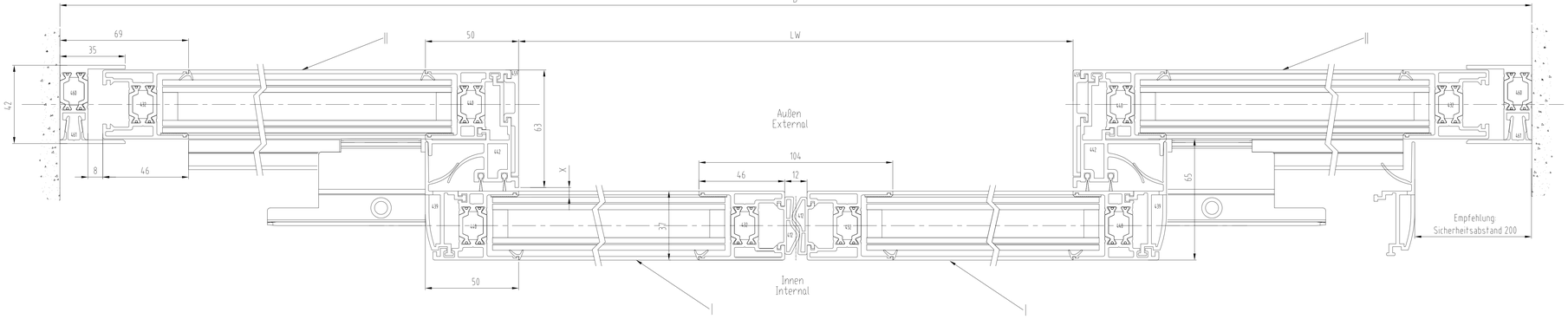

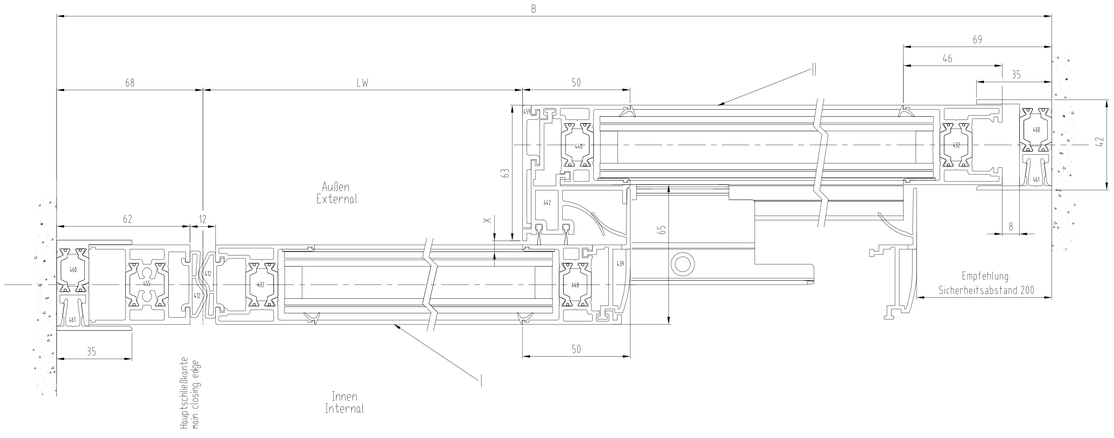

I	Tuerfluegel
II	Seitenteil
III	Oberlicht
OFF	Oberkante Fertigfussboden
LW	Durchgangsweite
B	Anlagenaussenmass
LH	Durchgangshoehe
OH	Oberlichthoehe
H	Anlagenhoehe
LM	Aluminiumtraeger
	Hinweise
X	Laut DIN 18650 und Bau- und Pruefgrundsetzen fuer autom. Tueren darf dieses Mass nur 4 - 8 mm betragen
	Alle dreistelligen Profilnummern beginnen mit "325"
	Gebogene Scheiben richtungsgleich setzen.

Standard / FST-2D		Gewicht	
2-fluegelig		2-fluegelig	
Standard	LW 800-3000	Standard	2 x 160 kg
FST-2D	LW 900-3000	FST-2D	2 x 130 kg
B min. = 2 x LW + 120 (mit Seitenteilen)			

Standard / FST-2D		Gewicht	
1-fluegelig		1-fluegelig	
Standard	LW 700-3000	Standard	1 x 200 kg
FST-2D	LW 900-1800	FST-2D	1 x 150 kg
B min. = 2 x LW + 80 (mit Seitenteil) ohne Pfostenbreite			

3	-	-	-		Datum/Date	Name	Werkstoff/Material	© DORMA GmbH+Co.KG (DE) Ennepetal
2	-	-	-	Bearb/Drawn	12.2011	U-W	-	Ausgabe/Issue: ×
1	×	×	×	Gepr./Checked	×	×		Format: A0
LVW No.	Change No. Ausgabe/Issue	Datum/Date	Name	Name/Stand	×	×		Ersatz/Replacem.: ×

DORMA

Maßstab/Scale 1:1 ×

ES 200
Schiebetuer ST FLEX Green
Sockelprofil 146mm
ISO Verglasung - mit Seitenteil - Oberflurführung

Zeichnung-Nr./Drawing-No. 257621-00-6-60 | Var. | Ver./Typ | Zust./Cond. | Blatt/Sheet 1 von __ Bl.

Var: 00

"Weitergabe sowie Vervielfältigung dieser Unterlage, Verwertung und Mitteilung ihres Inhalts nicht gestattet, soweit nicht ausdrücklich zugestanden. Zuwiderhandlungen verpflichten zu Schadenersatz. Alle Rechte für den Fall der Patenterteilung oder Gebrauchsmuster-Eintragung vorbehalten."