OKFF	Oberkante Fertigfussboden
LW	Durchgangsweite
LH	Durchgangshöhe
OH	Oberlichthöhe
H	Anlagenhöhe
	Hinweise
X	Laut EN 16005 / DIN 18650 Bau- und Pruefgrundsetzen fuer autom. Tueren darf dieses Mass nur 4 - 8 mm betragen.

Standard / FST 1-fluegelig Standard LW 700-3000 FST LW 900-3000 B min. = 2 x LW + 115	Gewicht 1-fluegelig ES 250 PRO 1 x 125 kg ES 400 PRO 1 x 250 kg
Standard / FST 2-fluegelig Standard LW 800-3000 FST LW 900-3000 B min. = 2 x LW + 120	Gewicht 2-fluegelig ES 250 PRO 2 x 125 kg ES 400 PRO 2 x 200 kg

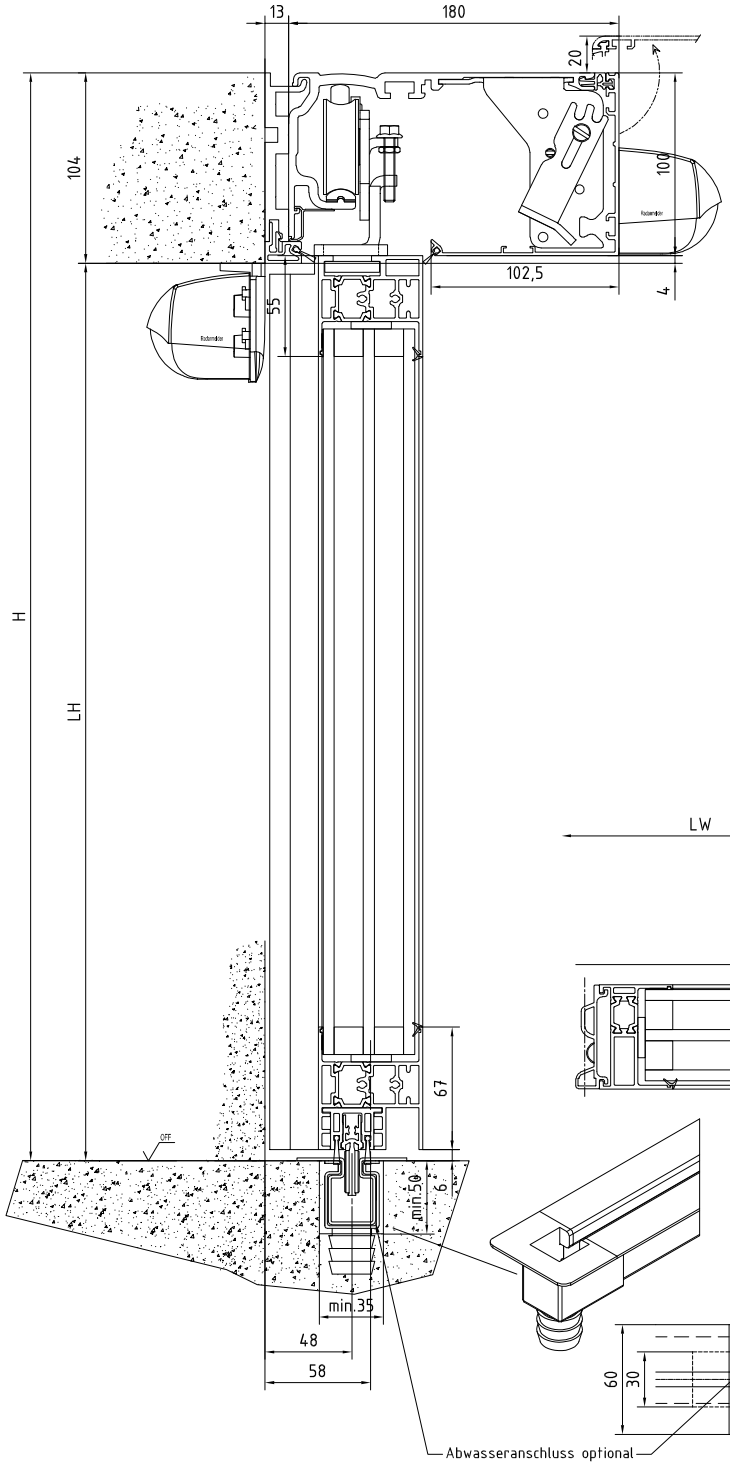

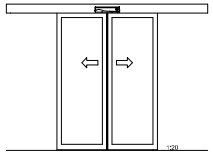

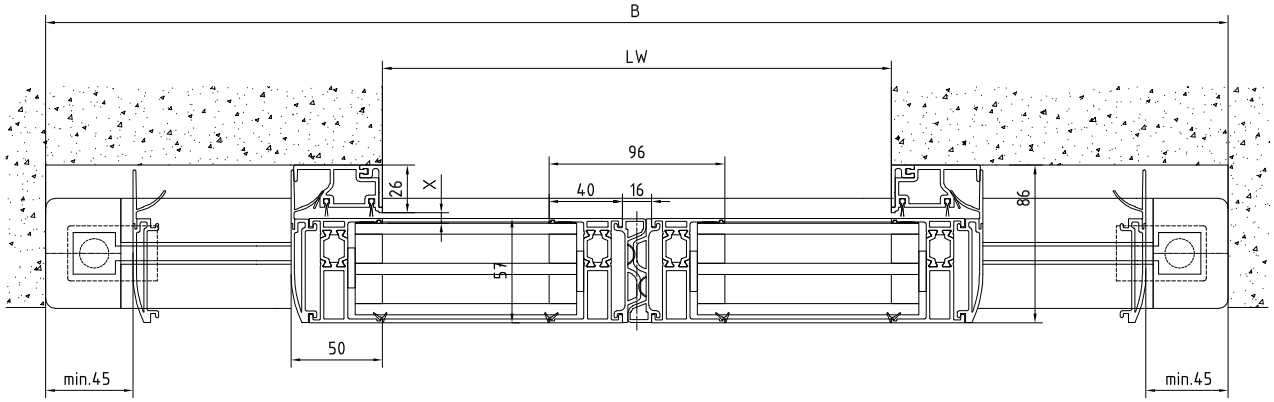

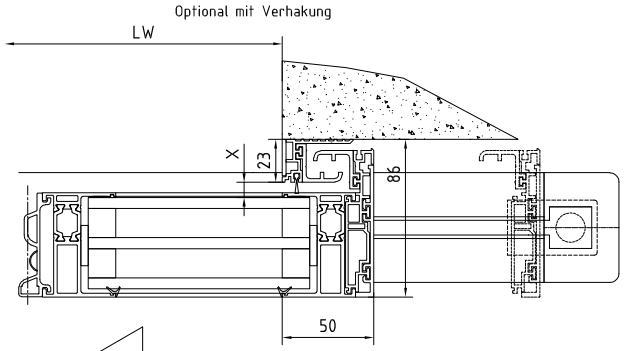

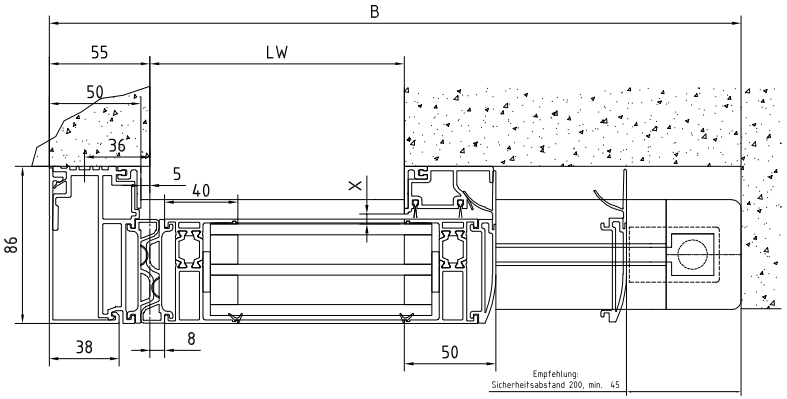

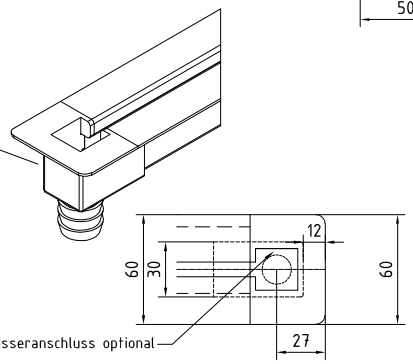

Achtung !
Ausruestung der Tueranlage mit Sicherheitseinrichtungen
nach jeweiliger
Risikobewertung gemaeß DIN 18650 Teil 1 + 2 .

3				Datum/Date	Name	Werkstoff/Material	© dormakaba GmbH+Co.KG (DIN 34 beachten)	
2				Bearb./Drawn	05.2021	Bertscher	Ausgabe/Issue	
1				Geps./Teilg.			Zeichn.-Nr.	
Ersetzt Nr.	Datum/Date	Name	Benennung				Ersetzt durch/Replaced by	
dormakaba	Massstab/Scale 1:1		ST Pro Green Schiebetuer ST Pro Green Sliding door ST Pro Green ISO Verglasung + Wandmontage + Unterkiefer/Ring ISO glass + wall mounting + recessed for mounted				Benennung/Name	Ers. durch/Replaced by
							Vorl.: 00	Ers. durch